F69/1.5-2Z GRW

Радиальные шарикоподшипники

ТИП: Шарикоподшипники, Радиальные, Однорядные, С фланцем, С защитными шайбами 2Z

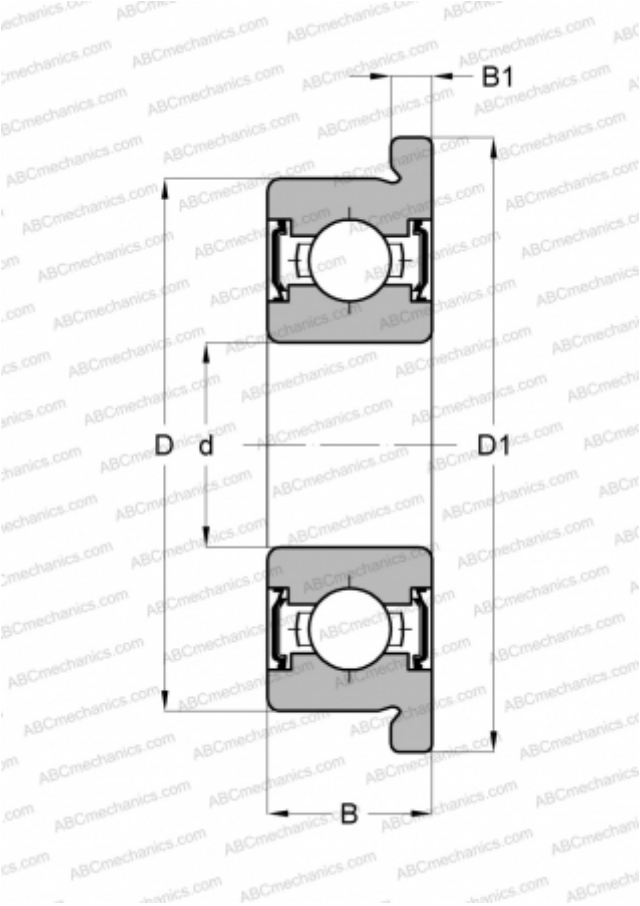

Технические характеристики

РАЗМЕРЫ, ММ	
d	1,500
D	5,000
D1	6,500
B	2,600
B1	0,800
МАССА, КГ	0,001
ПРОИЗВОДИТЕЛЬ	GRW

АНАЛОГИ	
ABC	F691X ZZ
EZO	F691XZZ
ADR	FX1.5 ZZ
ISC	F691XZZS
NACHI	F015M05ZZ
NMB	RF-515ZZ
NTN	FLW69/1.5ZZA
NSK	F691XZZ
KOYO	WF69/1.5ZZ