FLW60/1.5ZZA NTN

Радиальные шарикоподшипники

ТИП: Шарикоподшипники, Радиальные, Однорядные, С фланцем, С защитными шайбами 2Z

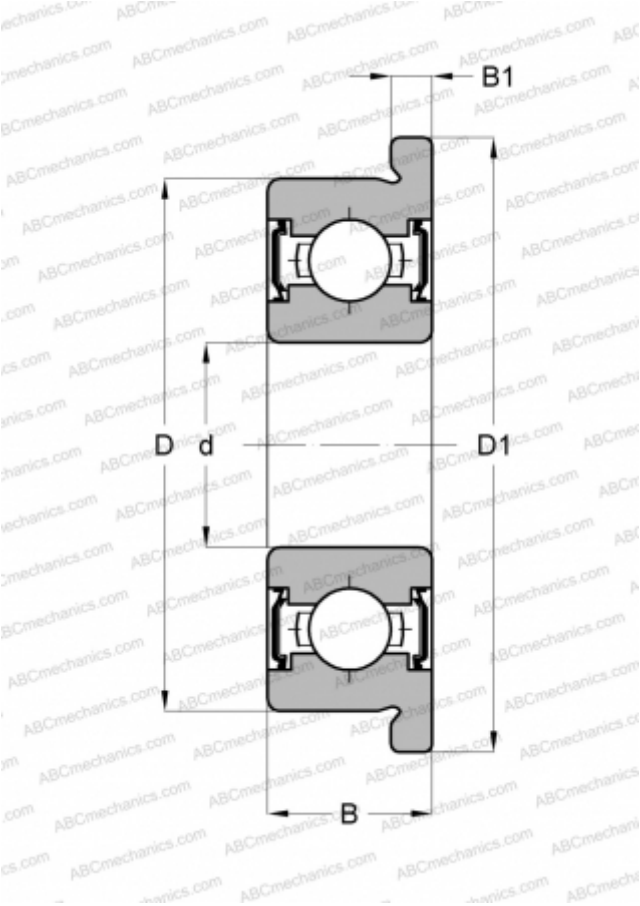

Технические характеристики

РАЗМЕРЫ, ММ	
d	1,500
D	6,000
D1	7,500
B	3,000
B1	0,800
МАССА, КГ	0,001
ПРОИЗВОДИТЕЛЬ	NTN

АНАЛОГИ	
ABC	F601X ZZ
EZO	F601XZZ
ISC	F601XZZS
NACHI	F015M06ZZ
NMB	RF-615ZZ
NSK	F601XZZ
KOYO	WMLF1506ZZ