FX3/64ZZ SKF

Радиальные шарикоподшипники

ТИП: Шарикоподшипники, Радиальные, Однорядные, С фланцем, С защитными шайбами 2Z, дюймовые

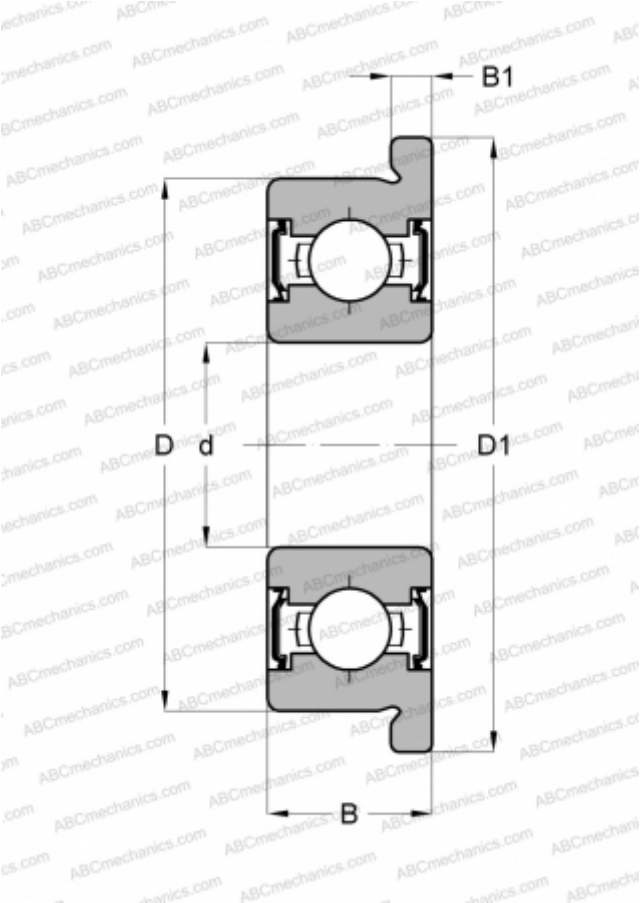

Технические характеристики

РАЗМЕРЫ, ММ	
d	1,191
D	3,967
D1	0,217
B	2,380
B1	0,031
МАССА, КГ	0,002
ПРОИЗВОДИТЕЛЬ	SKF

АНАЛОГИ	
ABC	FR0 ZZ
EZO	FR0ZZ
ADR	FX3/64ZZ
ISC	FR0ZZS
NMB	R1F-2 1/2ZZ
NTN	FLRA0ZZA
RMB	ULKZ1505
GRW	F1191-2Z
BARDEN	FR0SS
MPB - TIMKEN	21/2FCHH
SUPER PRECISION	
FAG	RF0310. 2Z