6202/008 2RSNR ABC

Радиальные шарикоподшипники

ТИП: Шарикоподшипники, Радиальные, Однорядные, С канавкой под стопорное кольцо, Со стопорным кольцом, с уплотнениями 2RS

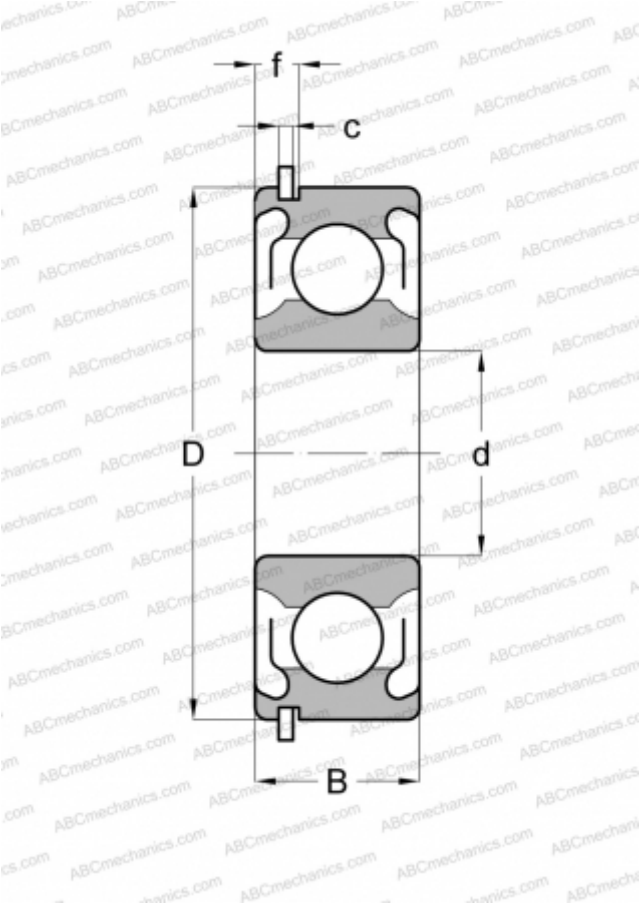

Технические характеристики

РАЗМЕРЫ, ММ	
d	0,500
D	35,000
B	11,000
f	3,404
c	1,346
МАССА, КГ	0,045
ПРОИЗВОДИТЕЛЬ	ABC