6203/010 2RSNR ABC

Радиальные шарикоподшипники

ТИП: Шарикоподшипники, Радиальные, Однорядные, С канавкой под стопорное кольцо, Со стопорным кольцом, с уплотнениями 2RS

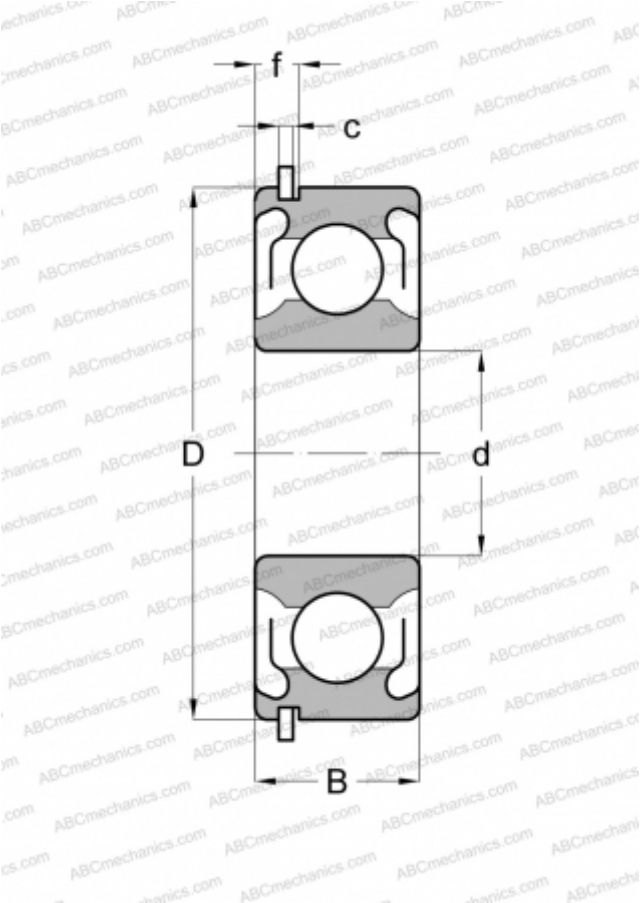

Технические характеристики

РАЗМЕРЫ, ММ	
d	0,625
D	40,000
B	12,000
f	3,404
c	1,346
МАССА, КГ	0,068
ПРОИЗВОДИТЕЛЬ	ABC