7200 B JP FAG

Радиально-упорные шарикоподшипники

ТИП: Шарикоподшипники, Радиально-упорные, Однорядные, Угол контакта 40 градусов, Для одиночной установки, стальной сепаратор

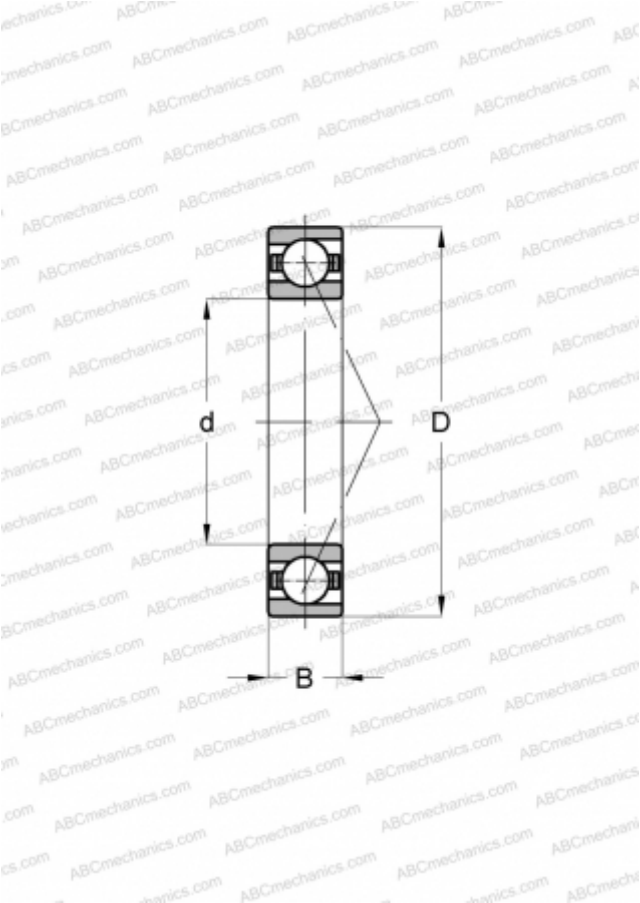

Технические характеристики

РАЗМЕРЫ, ММ	
d	10,000
D	30,000
B	9,000
МАССА, КГ	0,033
ПРОИЗВОДИТЕЛЬ	FAG