7203 B JP FAG

Радиально-упорные шарикоподшипники

ТИП: Шарикоподшипники, Радиально-упорные, Однорядные, Угол контакта 40 градусов, Для одиночной установки, стальной сепаратор

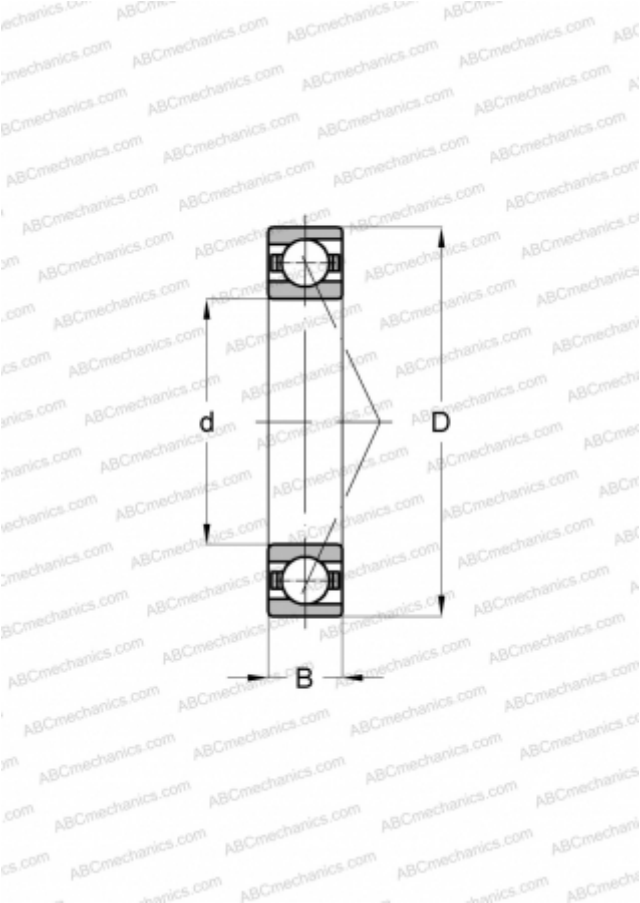

Технические характеристики

РАЗМЕРЫ, ММ	
d	17,000
D	40,000
B	12,000
МАССА, КГ	0,069
ПРОИЗВОДИТЕЛЬ	FAG