7302 B JP UO/7302 B JP UA FAG

Радиально-упорные шарикоподшипники

ТИП: Шарикоподшипники, Радиально-упорные, Однорядные, Угол контакта 40 градусов, Для универсальной установки, стальной сепаратор

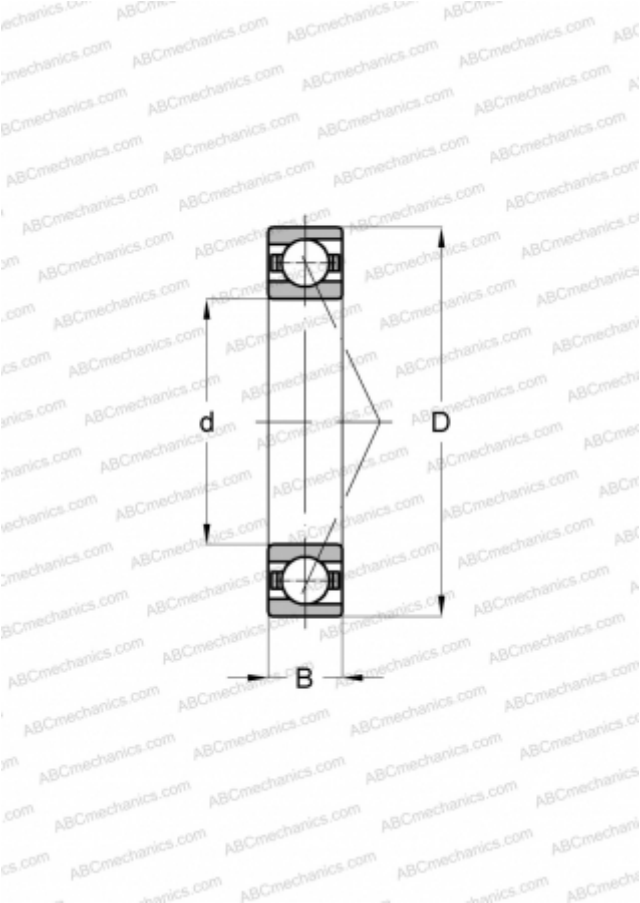

Технические характеристики

РАЗМЕРЫ, ММ	
d	15,000
D	42,000
B	13,000
МАССА, КГ	0,088
ПРОИЗВОДИТЕЛЬ	FAG
АНАЛОГИ	
ABC	7302 B JP UO/7302 B JP UA