7204 BECBM SKF

Радиально-упорные шарикоподшипники

ТИП: Шарикоподшипники, Радиально-упорные, Однорядные, Угол контакта 40 градусов, Для универсальной установки, механически обработанный латунный сепаратор

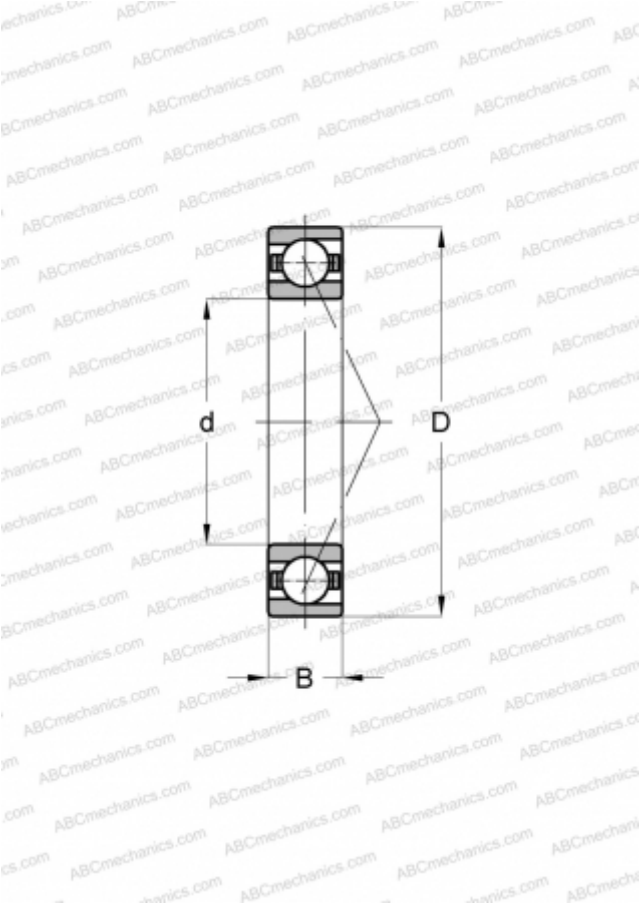

Технические характеристики

РАЗМЕРЫ, ММ	
d	20,000
D	47,000
B	14,000
МАССА, КГ	0,110
ПРОИЗВОДИТЕЛЬ	SKF
АНАЛОГИ	
ABC	7204 BECBM
FAG	7204 B MP UO/7204 B MP UA
РАСЧЕТНЫЕ ДАННЫЕ	
Номинальная динамическая грузоподъёмность, C	13,300 кН
Номинальная статическая грузоподъёмность, Co	7,650 кН
Предел усталостной прочности, Pu	0,325 кН
Номинальная частота вращения	18000 об/мин
Предельная частота вращения	19000 об/мин