7304 BECBM SKF

Радиально-упорные шарикоподшипники

ТИП: Шарикоподшипники, Радиально-упорные, Однорядные, Угол контакта 40 градусов, Для универсальной установки, механически обработанный латунный сепаратор

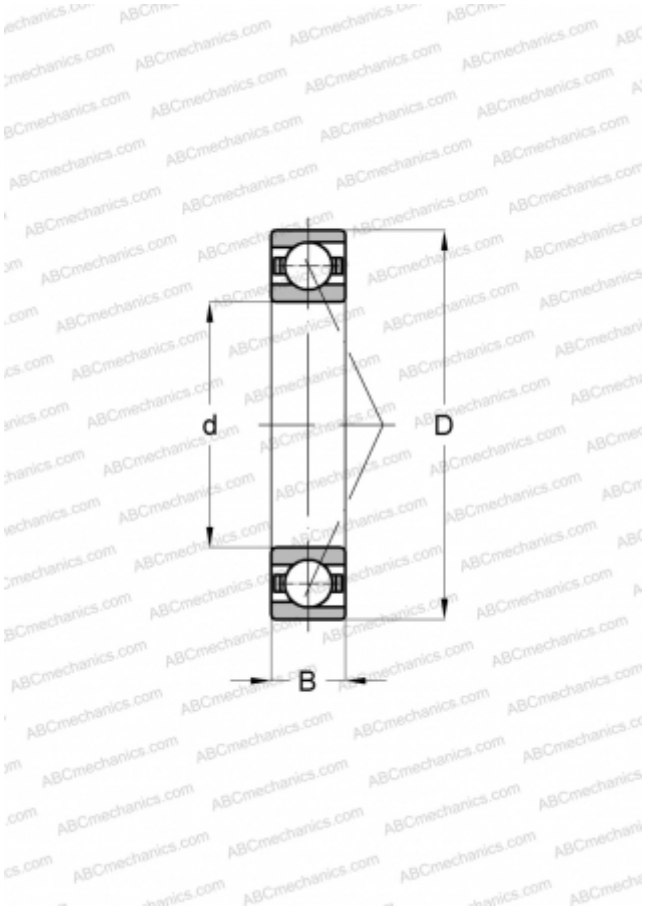

Технические характеристики

РАЗМЕРЫ, ММ	
d	20,000
D	52,000
B	15,000
МАССА, КГ	0,150
ПРОИЗВОДИТЕЛЬ	SKF
АНАЛОГИ	
ABC	7304 BECBM
РАСЧЕТНЫЕ ДАННЫЕ	
Номинальная динамическая грузоподъёмность, C	19,000 кН
Номинальная статическая грузоподъёмность, Co	10,000 кН
Предел усталостной прочности, Pu	0,425 кН
Номинальная частота вращения	18000 об/мин
Предельная частота вращения	18000 об/мин