562005 NTN

Упорно-радиальный шарикоподшипник

ТИП: Шарикоподшипники, Упорно-радиальные, Двустороннего действия, Серия 234400, разъемные

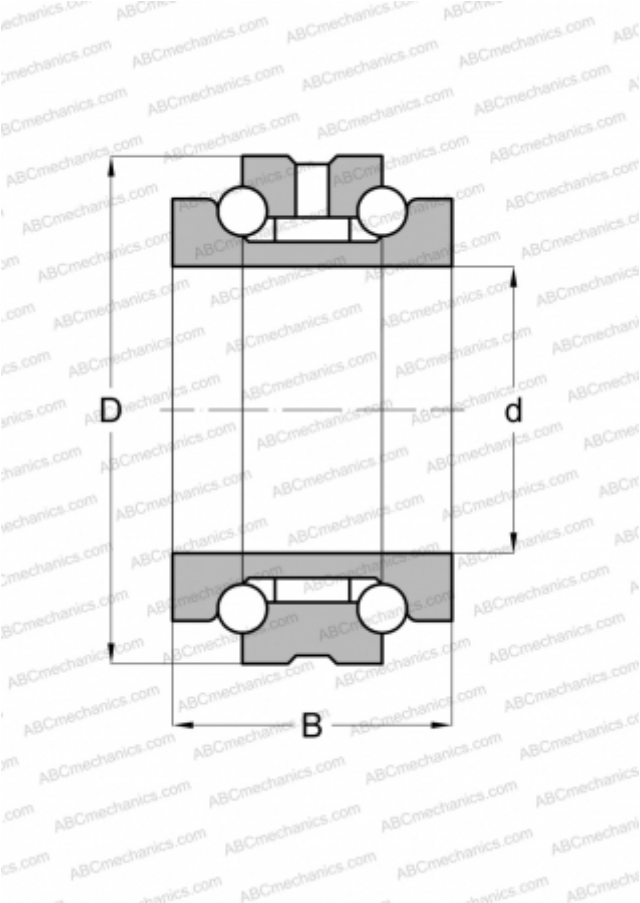

Технические характеристики

РАЗМЕРЫ, ММ	
d	25,000
D	47,000
B	28,000
МАССА, КГ	0,191
ПРОИЗВОДИТЕЛЬ	NTN
АНАЛОГИ	
FAG	234405 M SP
BARDEN	234405 M SP
NACHI	25TAD20