562006 NTN

Упорно-радиальный шарикоподшипник

ТИП: Шарикоподшипники, Упорно-радиальные, Двустороннего действия, Серия 234400, разъемные

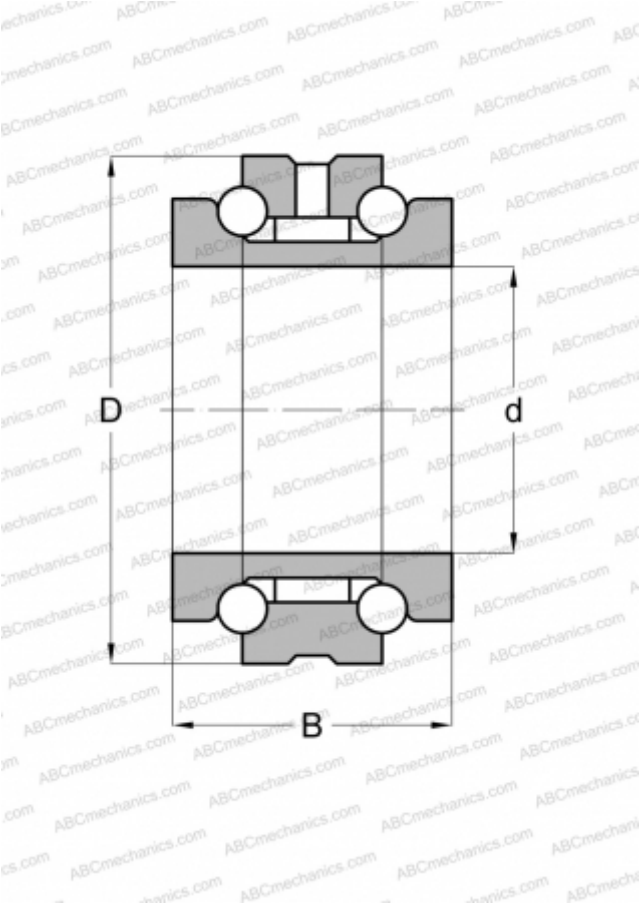

Технические характеристики

РАЗМЕРЫ, ММ	
d	30,000
D	55,000
B	32,000
МАССА, КГ	0,304
ПРОИЗВОДИТЕЛЬ	NTN
АНАЛОГИ	
FAG	234406 M SP
BARDEN	234406 M SP
NACHI	234406 BMSP