FCJ62R NSK

Опорные ролики с цапфой

ТИП: Роликоподшипники, Опорные ролики с цапфой, С осевым центрированием, с сепаратором, сферическое наружное кольцо, тип FCJ..R (NSK)

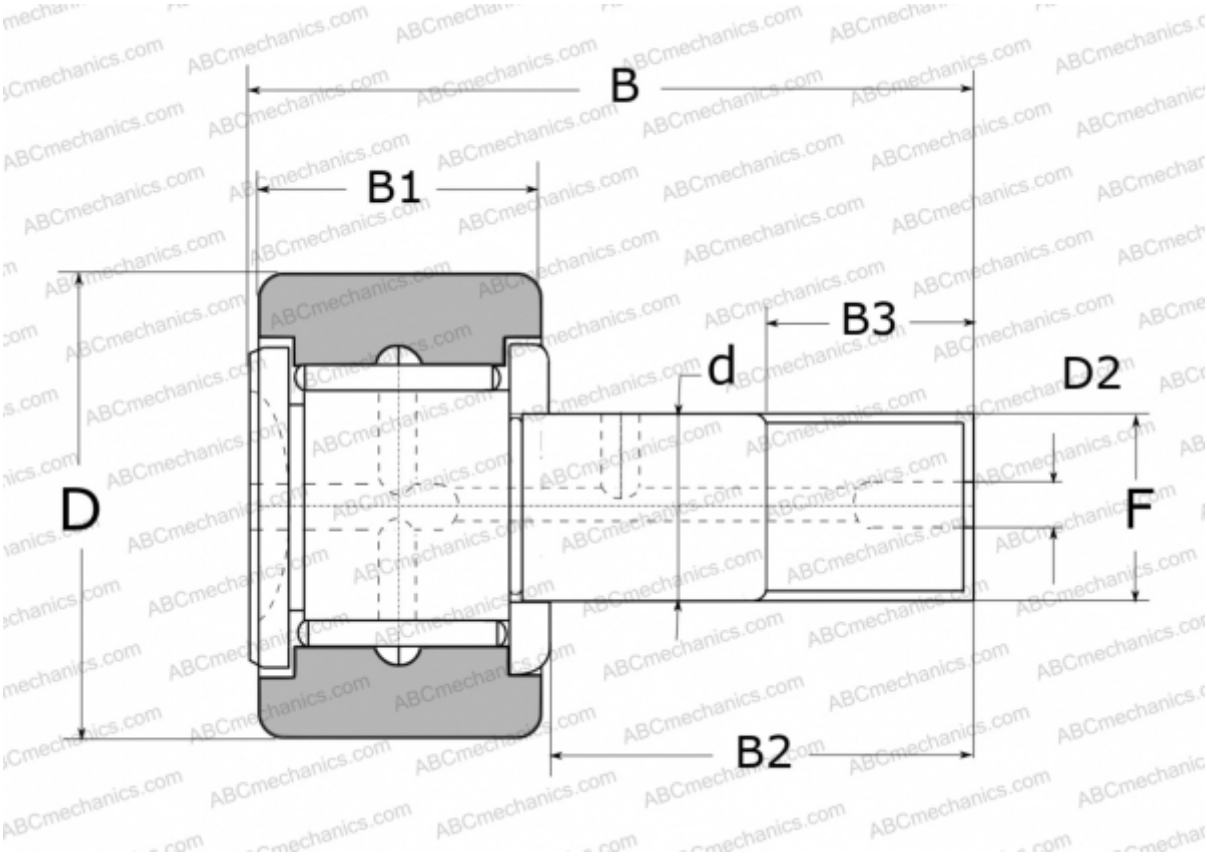

Технические характеристики

РАЗМЕРЫ, ММ	
d	24,000
D	62,000
D2	8,000
B	80,000
B1	29,000
B2	49,500
B3	25,000
F	M24X1.5
МАССА, КГ	0,790
ПРОИЗВОДИТЕЛЬ	NSK
ЗАМЕНЯЕТ	
FCJ-62 R	