ZWB10512080 INA

Втулки подшипников скольжения

ТИП: Подшипники скольжения, Втулки, упорные шайбы и полосы, Втулки, Без буртика, Цилиндрические втулки подшипников скольжения, намотанные, с ELGOTEX, необслуживаемые, износостойкие (INA)

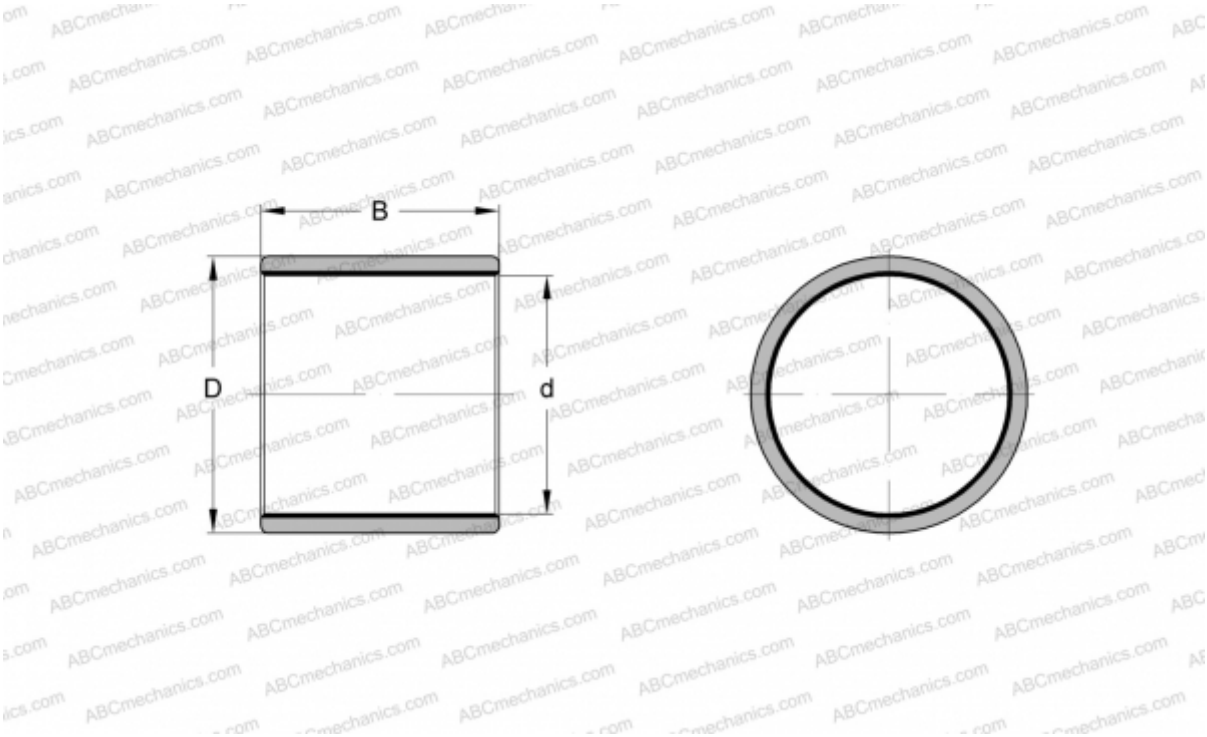

Технические характеристики

РАЗМЕРЫ, ММ	
d	105,000
D	120,000
B	80,000
МАССА, КГ	0,382
ПРОИЗВОДИТЕЛЬ	INA