6200-2ZNR STEYR

Радиальные шарикоподшипники

ТИП: Шарикоподшипники, Радиальные, Однорядные, С канавкой под стопорное кольцо, Со стопорным кольцом, с защитными шайбами 2Z

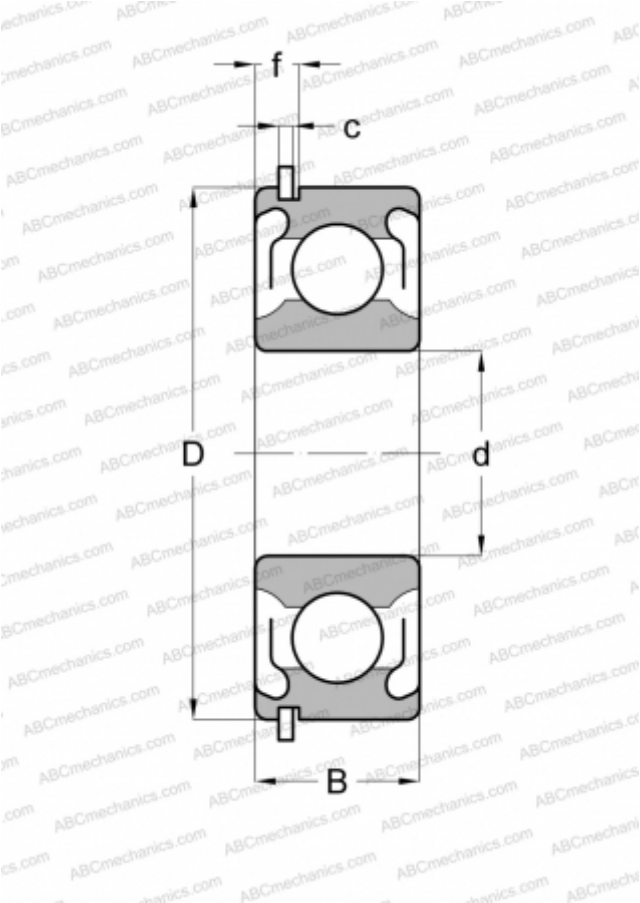

Технические характеристики

РАЗМЕРЫ, ММ	
d	10,000
D	30,000
B	9,000
f	3,404
c	1,346
МАССА, КГ	0,036
ПРОИЗВОДИТЕЛЬ	STEYR

АНАЛОГИ	
ABC	6200 2ZNR
SKF	6200-2ZNR
MRC	200-SFFG
FAG	6200-2ZNR
FAFNIR	200KDDG
NEW DEPARTURE	477500