6300 2ZNR ABC

Радиальные шарикоподшипники

ТИП: Шарикоподшипники, Радиальные, Однорядные, С канавкой под стопорное кольцо, Со стопорным кольцом, с защитными шайбами 2Z

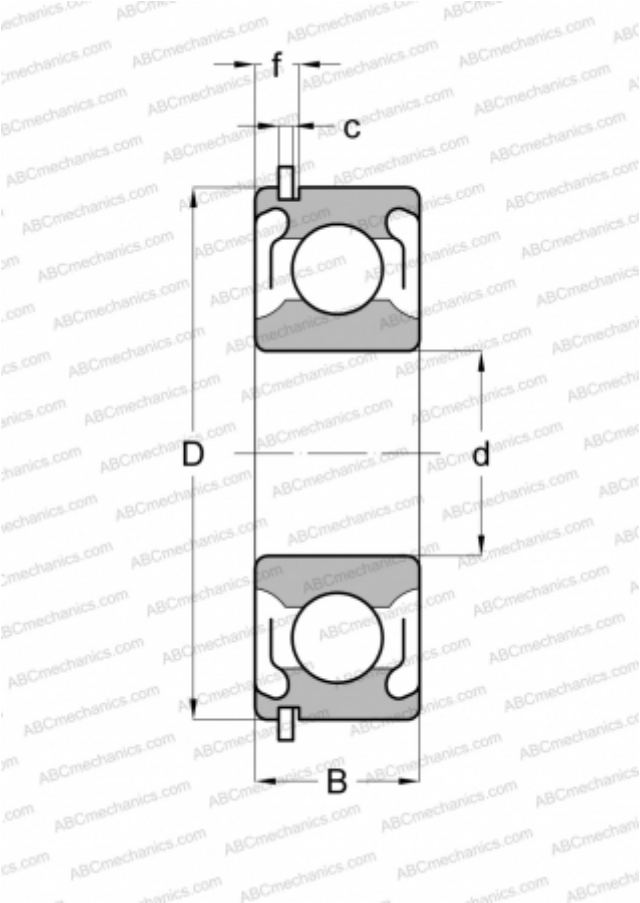

Технические характеристики

РАЗМЕРЫ, ММ	
d	10,000
D	35,000
B	11,000
f	3,404
c	1,346

МАССА, КГ	0,054
ПРОИЗВОДИТЕЛЬ	ABC

АНАЛОГИ	
MRC	300-SFFG
FAG	6300-2ZNR
STEYR	6300-2ZNR
NEW DEPARTURE	477600