202 2Z ABC

Радиальные шарикоподшипники

ТИП: Шарикоподшипники, Радиальные, Однорядные, С пазом для ввода шариков, С защитными шайбами 2Z

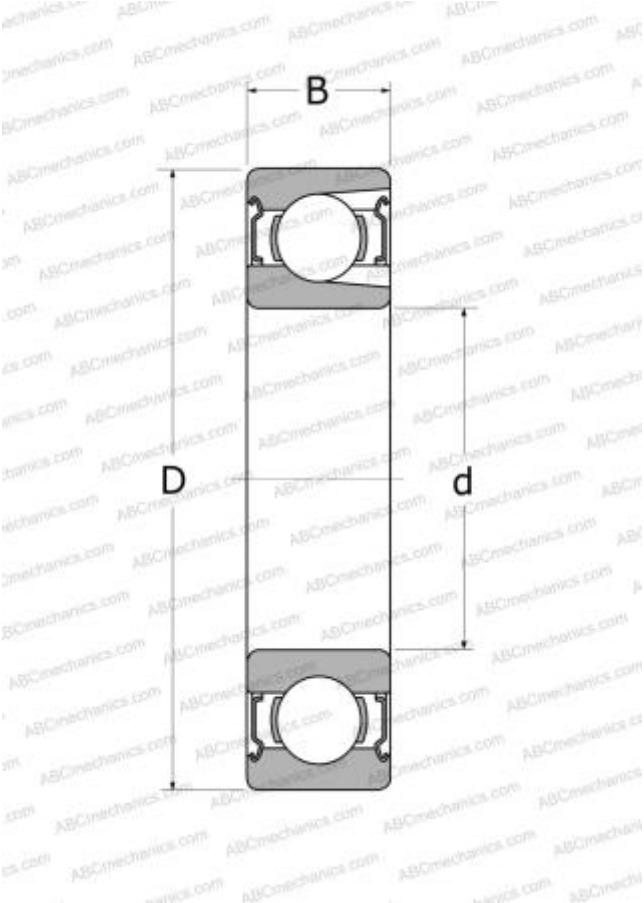

Технические характеристики

РАЗМЕРЫ, ММ	
d	15,000
D	35,000
B	11,000
МАССА, КГ	0,077
ПРОИЗВОДИТЕЛЬ	ABC
АНАЛОГИ	
MRC	202-MFF