204 2Z FAG

Радиальные шарикоподшипники

ТИП: Шарикоподшипники, Радиальные, Однорядные, С пазом для ввода шариков, С защитными шайбами 2Z

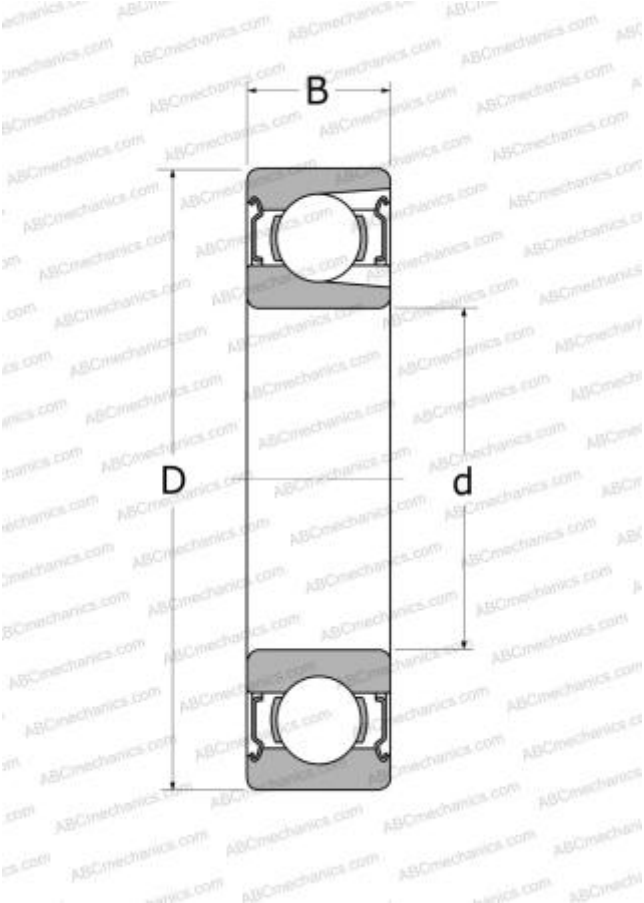

Технические характеристики

РАЗМЕРЫ, ММ	
d	20,000
D	47,000
B	14,000
МАССА, КГ	0,145
ПРОИЗВОДИТЕЛЬ	FAG
АНАЛОГИ	
ABC	204 2Z
MRC	204-MFF
FEDERAL/SCHA TZ	1204MFF