3201 A-2Z SKF

Радиально-упорные шарикоподшипники

ТИП: Шарикоподшипники, Радиально-упорные, Двухрядные, Угол контакта 30 градусов, Щелевые уплотнения с двух сторон

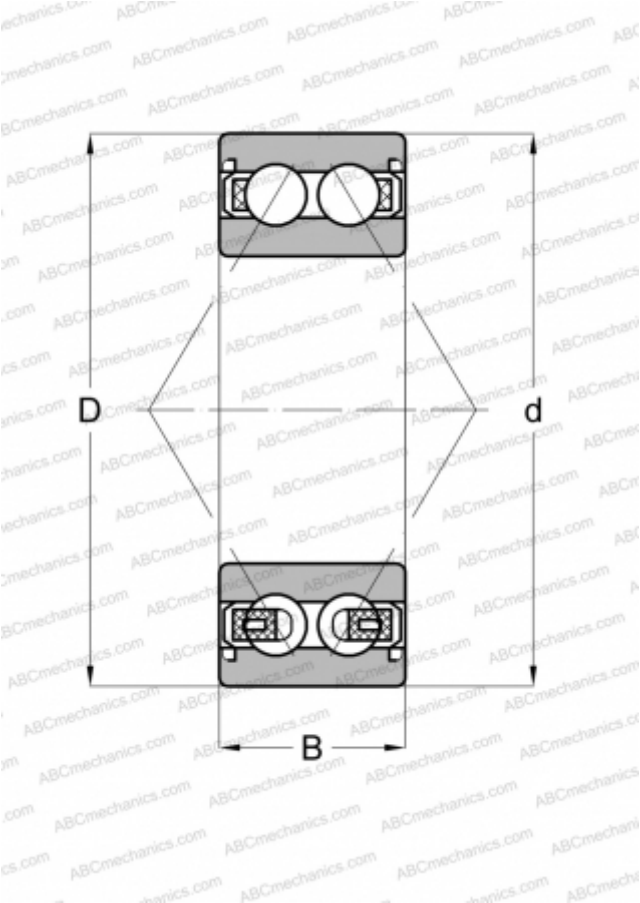

Технические характеристики

РАЗМЕРЫ, ММ	
d	12,000
D	32,000
B	15,900
МАССА, КГ	0,058
ПРОИЗВОДИТЕЛЬ	SKF
АНАЛОГИ	
ABC	3201 A 2Z
РАСЧЕТНЫЕ ДАННЫЕ	
Номинальная динамическая грузоподъёмность, C	10,100 кН
Номинальная статическая грузоподъёмность, Co	5,600 кН
Предел усталостной прочности, Pu	0,240 кН
Номинальная частота вращения	22000 об/мин
Предельная частота вращения	15000 об/мин