230/850 CAK/W33 SKF

Сферические роликоподшипники

ТИП: Роликоподшипники, Сферические, Двухрядные, Радиальные, самоустанавливающиеся, с коническим отверстием

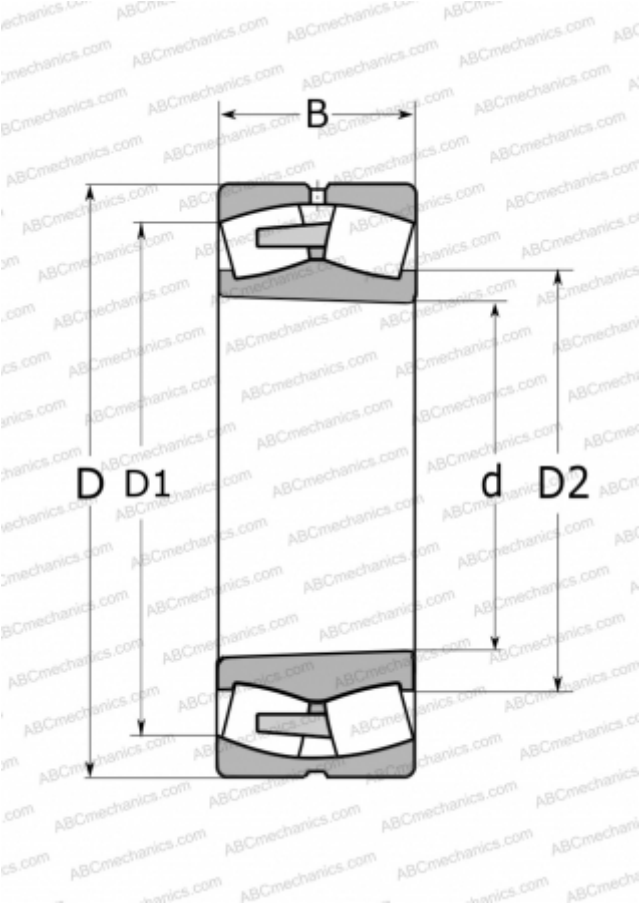

Технические характеристики

РАЗМЕРЫ, ММ	
d	850,000
D	1220,000
D1	1117,000
D2	969,000
B	272,000
МАССА, КГ	1050,000
ПРОИЗВОДИТЕЛЬ	SKF
РАСЧЕТНЫЕ ДАННЫЕ	
Номинальная динамическая грузоподъёмность, C	9370,000 кН
Номинальная статическая грузоподъёмность, Co	21600,000 кН
Предел усталостной прочности, Pu	1270,000 кН
Номинальная частота вращения	240 об/мин
Предельная частота вращения	450 об/мин