KRE 47 PPX ABC

Опорные ролики с цапфой

ТИП: Роликоподшипники, Опорные ролики с цапфой, С осевым центрированием, с эксцентриком, пластмассовые упорные шайбы с двух сторон, цилиндрическое наружное кольцо

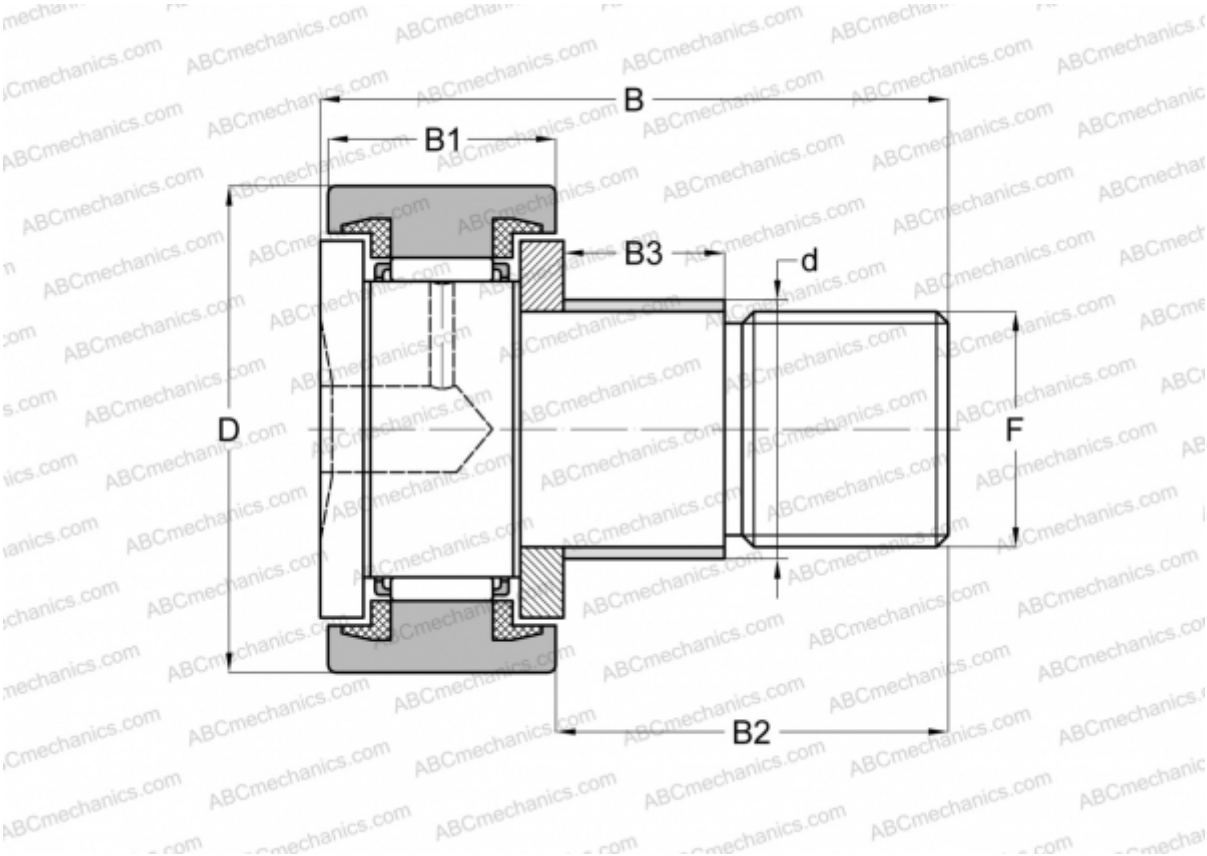

Технические характеристики

РАЗМЕРЫ, ММ	
d	24,000
D	47,000
B	66,000
B1	24,000
B2	40,500
B3	18,000
F	M20x1,5

МАССА, КГ	0,400
ПРОИЗВОДИТЕЛЬ	ABC

АНАЛОГИ	
SKF	KRE 47 PPX
INA	KRE 47 PPX