TAM 5015 IKO

Игольчатые роликоподшипники со штампованным кольцом

ТИП: Роликоподшипники, Игольчатые, Однорядные, Штампованное наружное кольцо, Закрыт с одной стороны, с сепаратором, метрические

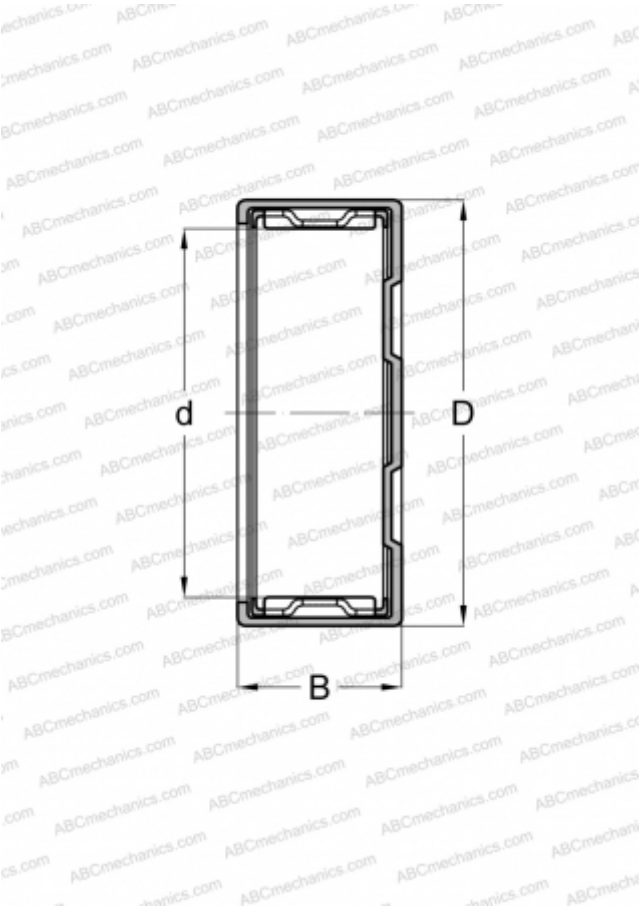

Технические характеристики

РАЗМЕРЫ, ММ	
d	50,000
D	62,000
B	15,000
МАССА, КГ	0,078
ПРОИЗВОДИТЕЛЬ	IKO
РАСЧЕТНЫЕ ДАННЫЕ	
Номинальная динамическая грузоподъёмность, C	25,800 кН
Номинальная статическая грузоподъёмность, Co	39,000 кН

СОПУТСТВУЮЩИЕ ИЗДЕЛИЯ

IRT 4515