KR 35 PP INA

Опорные ролики с цапфой

ТИП: Роликоподшипники, Опорные ролики с цапфой, С осевым центрированием, пластмассовые упорные шайбы с двух сторон

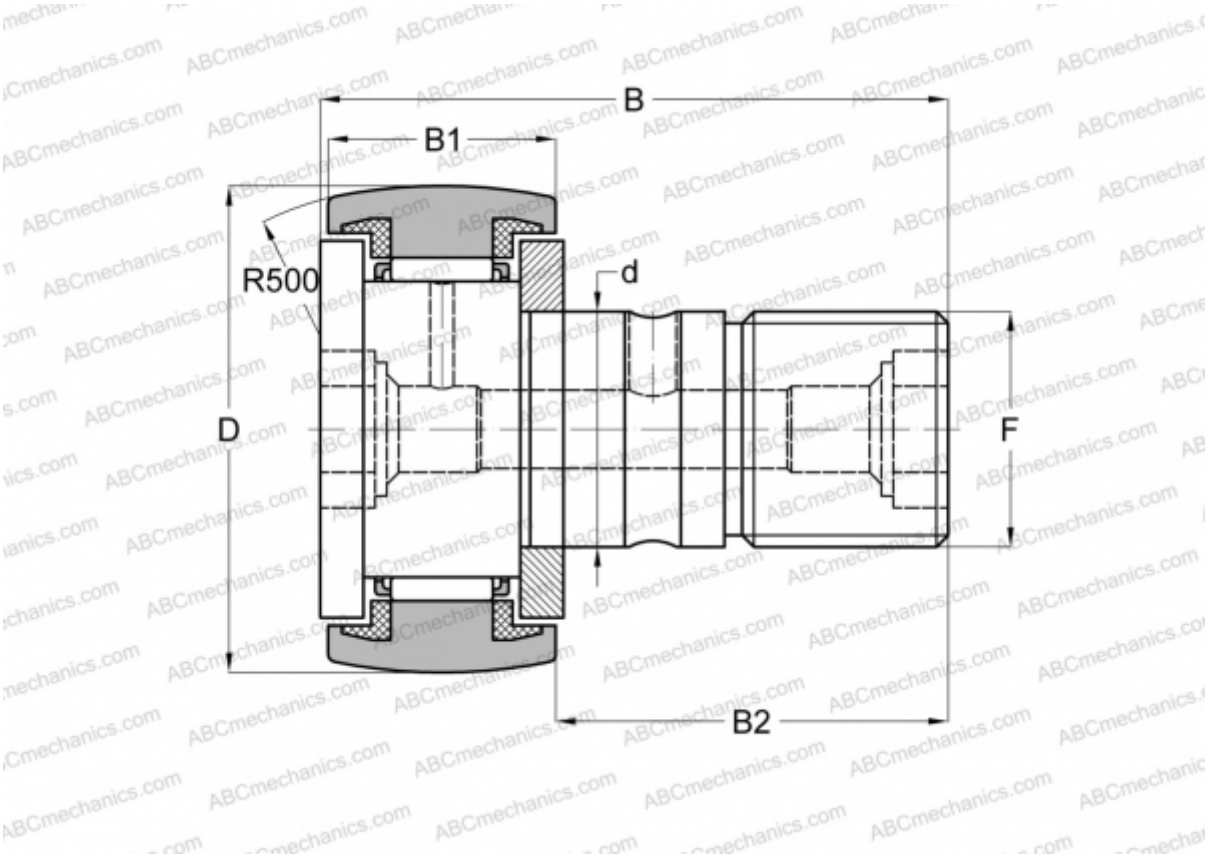

Технические характеристики

РАЗМЕРЫ, ММ	
d	16,000
D	35,000
B	52,000
B1	18,000
B2	32,500
F	M16x1.5
МАССА, КГ	0,177
ПРОИЗВОДИТЕЛЬ	INA
АНАЛОГИ	
ABC	KR 35 PP
SKF	KR 35 PPA
IKO	CF 16 UUR
McGill	MCFR-35-S