MCF-32 McGill

Опорные ролики с цапфой

ТИП: Роликоподшипники, Опорные ролики с цапфой, С осевым центрированием, без сепаратора, двусторонние щелевые уплотнения

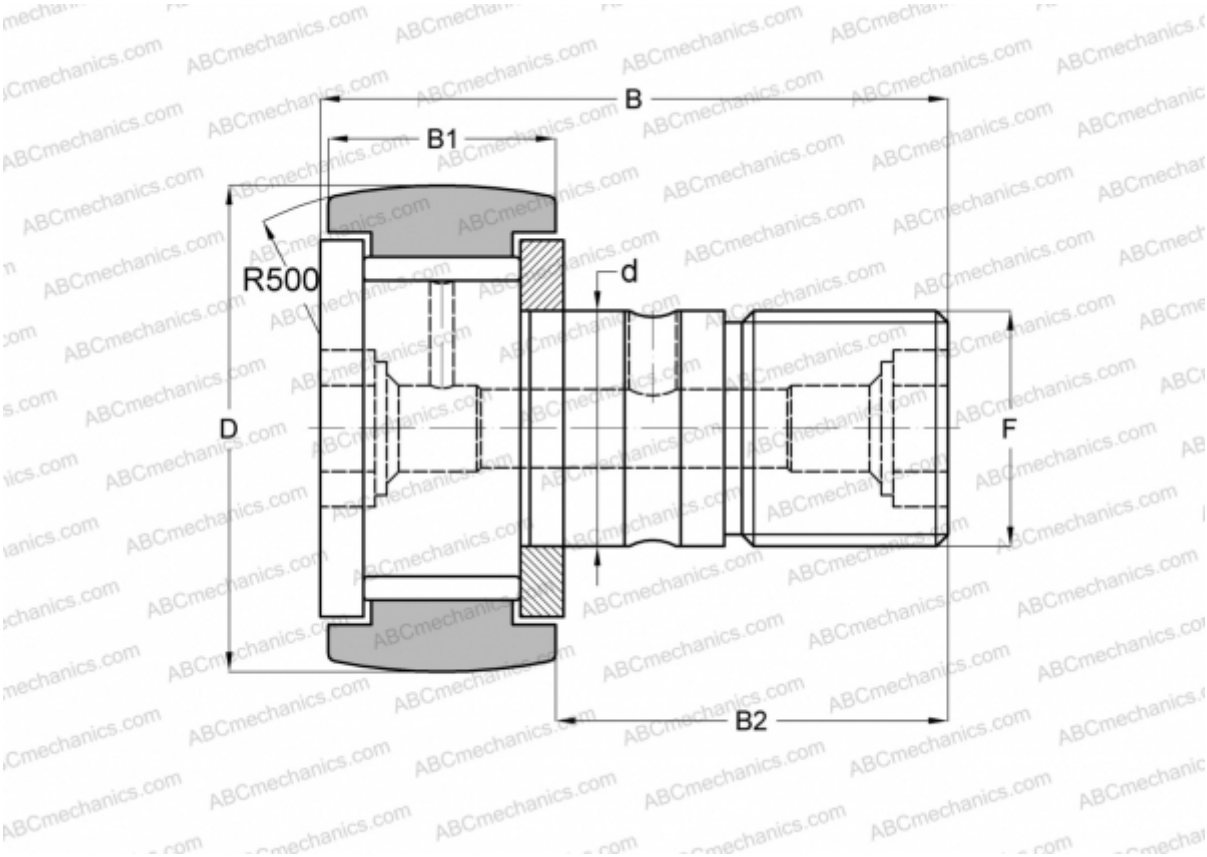

Технические характеристики

РАЗМЕРЫ, ММ	
d	12,000
D	32,000
B	40,000
B1	14,000
B2	25,000
F	M12x1.5
МАССА, КГ	0,100
ПРОИЗВОДИТЕЛЬ	McGill
АНАЛОГИ	
ABC	KRV 32
INA	KRV 32
SKF	KRV 32
IKO	CF 12-1 VR