MCFD 52 S McGill

Опорные ролики с цапфой

ТИП: Роликоподшипники, Опорные ролики с цапфой, С осевым центрированием, роликовые без сепаратора, лабиринтные уплотнения с двух сторон

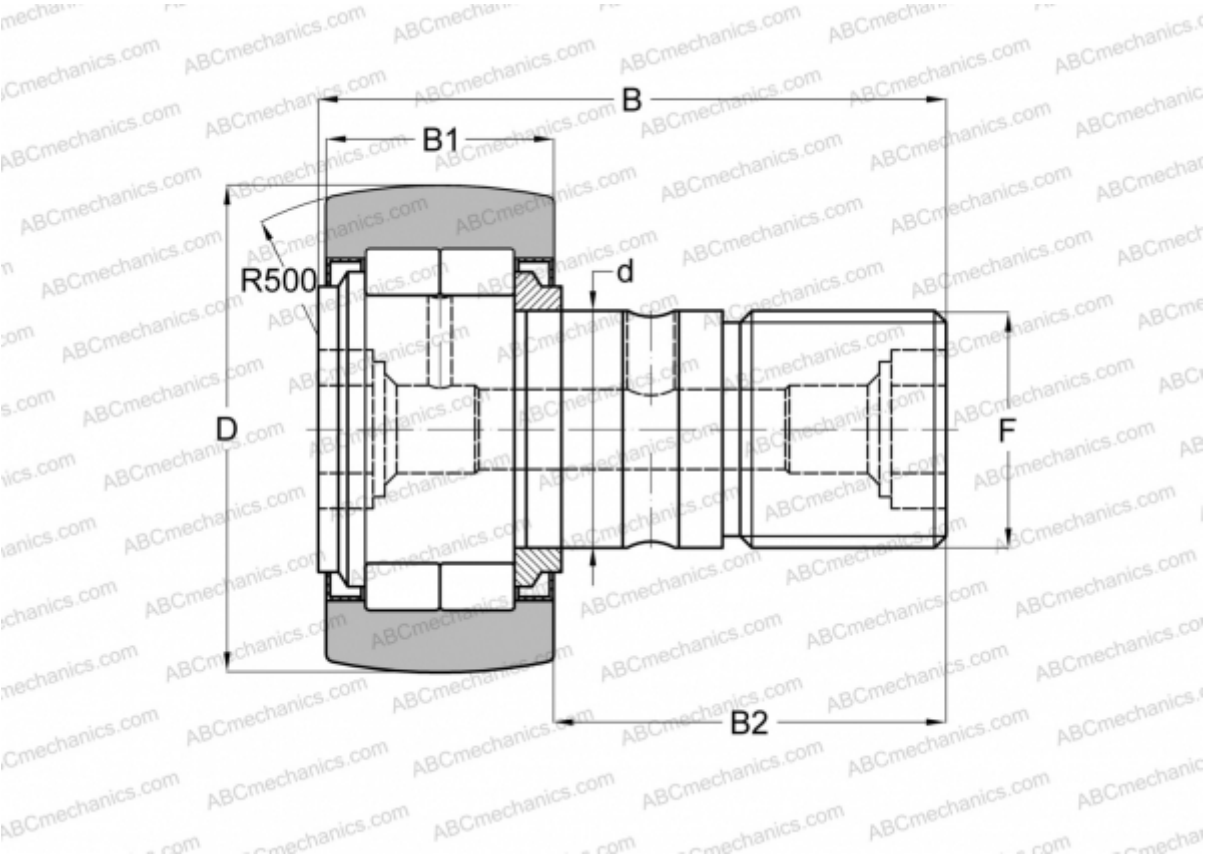

Технические характеристики

РАЗМЕРЫ, ММ	
d	20,000
D	52,000
B	66,000
B1	24,000
B2	40,500
F	M20x1.5
МАССА, КГ	0,463
ПРОИЗВОДИТЕЛЬ	McGill

АНАЛОГИ	
ABC	NUKR 52
FAG	NUKR 52 C(NUKD 52)
INA	NUKR 52
IKO	NUCF 20 R

АНАЛОГИ	
SKF	NUKR 52 A