# B7000E 2RSD T P4S UH FAG

Радиально-упорные шарикоподшипники

ТИП: Шарикоподшипники, Радиально-упорные, Прецизионные (шпиндельные), Угол контакта 25 градусов, Стандартное исполнение, для установки парами или комплектами, бесконтактные уплотнения с двух сторон, тяжелый преднатяг

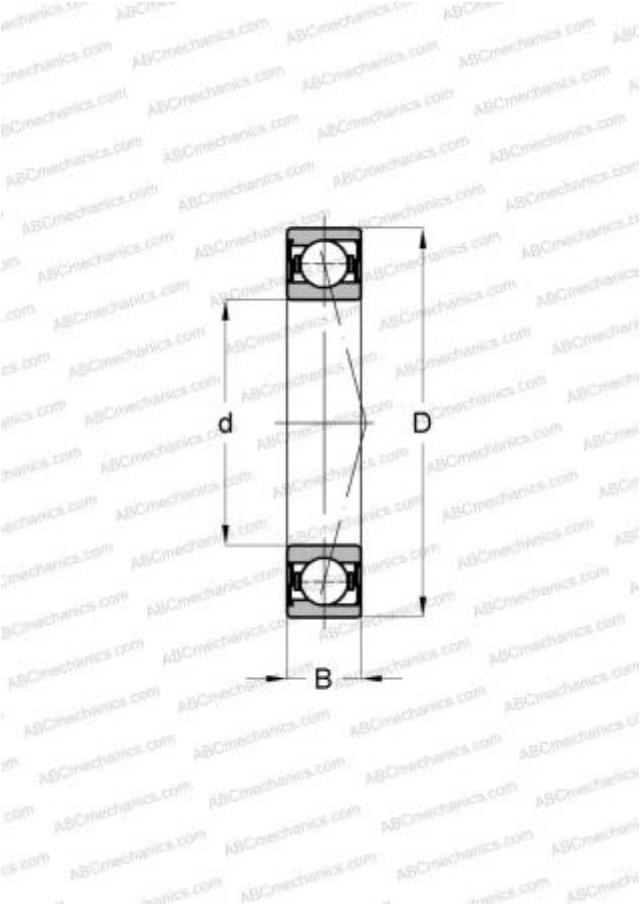


## Технические характеристики

| РАЗМЕРЫ, ММ | |
|---|---|
| d | 10,000 |
| D | 26,000 |
| B | 8,000 |

| | |
|---|---|
| ПРОИЗВОДИТЕЛЬ | FAG |

| АНАЛОГИ | |
|---|---|
| ABC | S7000 ACDGC/P4A |
| SKF | S7000 ACDGC/P4A |