HSS706ETP4S UL ABC

Радиально-упорные шарикоподшипники

ТИП: Шарикоподшипники, Радиально-упорные, Прецизионные (шпиндельные), Угол контакта 25 градусов, Высокоскоростные, для установки парами или комплектами, бесконтактные уплотнения с двух сторон, легкий преднатяг

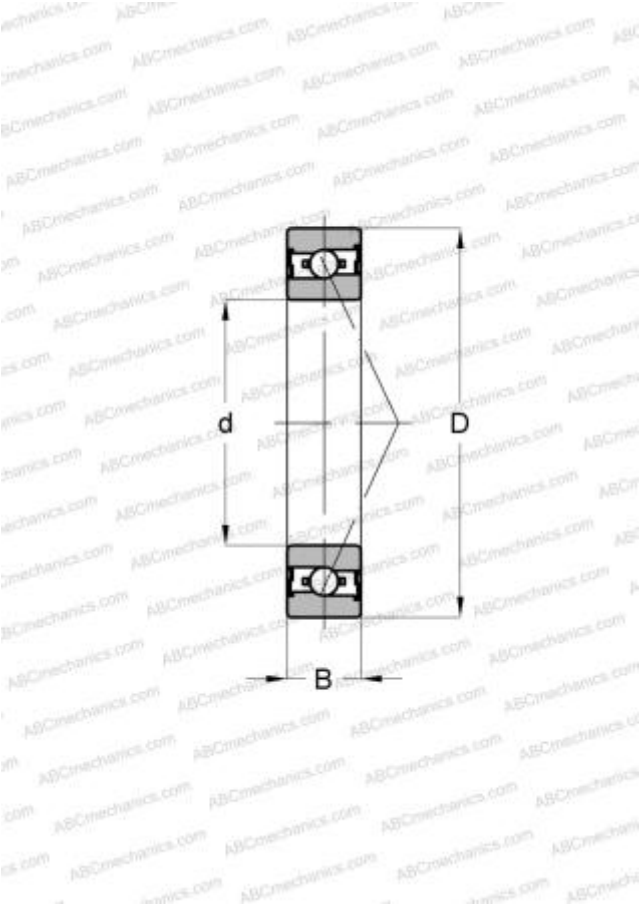

Технические характеристики

РАЗМЕРЫ, ММ	
d	6,000
D	17,000
B	6,000

ПРОИЗВОДИТЕЛЬ	ABC

АНАЛОГИ	
BARDEN	ZSB10M6E RRUL
FAG	HSS706ETP4S UL