# HSS709ETP4S UL ABC

Радиально-упорные шарикоподшипники

ТИП: Шарикоподшипники, Радиально-упорные, Прецизионные (шпиндельные), Угол контакта 25 градусов, Высокоскоростные, для установки парами или комплектами, бесконтактные уплотнения с двух сторон, легкий преднатяг

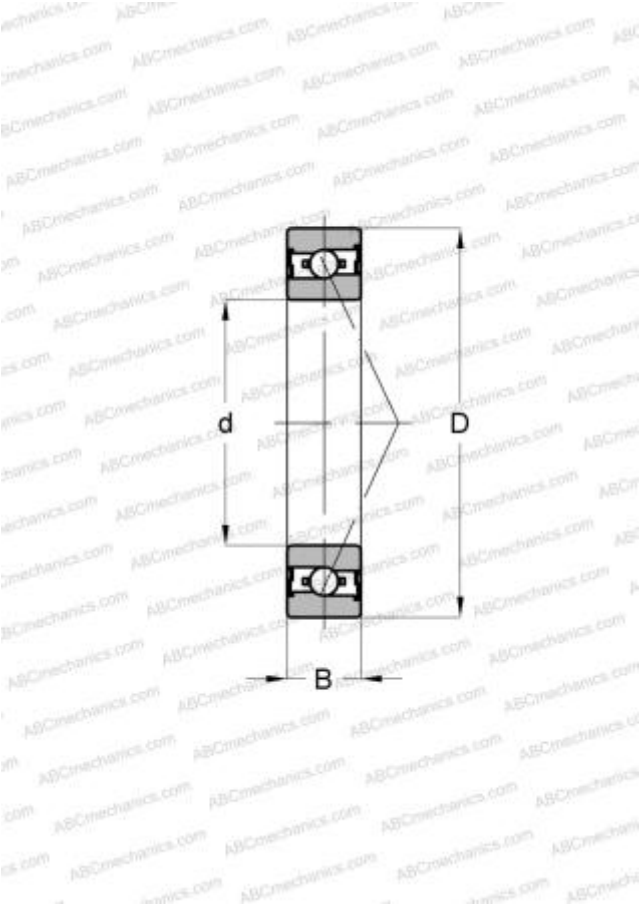


## Технические характеристики

| РАЗМЕРЫ, ММ | |
|---|---|
| d | 9,000 |
| D | 24,000 |
| B | 7,000 |

| | |
|---|---|
| **ПРОИЗВОДИТЕЛЬ** | ABC |

| АНАЛОГИ | |
|---|---|
| BARDEN | ZSB10M9E RRUL |
| FAG | HSS709ETP4S UL |