HC706ETP4S UM FAG

Радиально-упорные шарикоподшипники

ТИП: Шарикоподшипники, Радиально-упорные, Прецизионные (шпиндельные), Угол контакта 25 градусов, Высокоскоростные, с керамическими шариками, для установки парами или комплектами, средний преднатяг

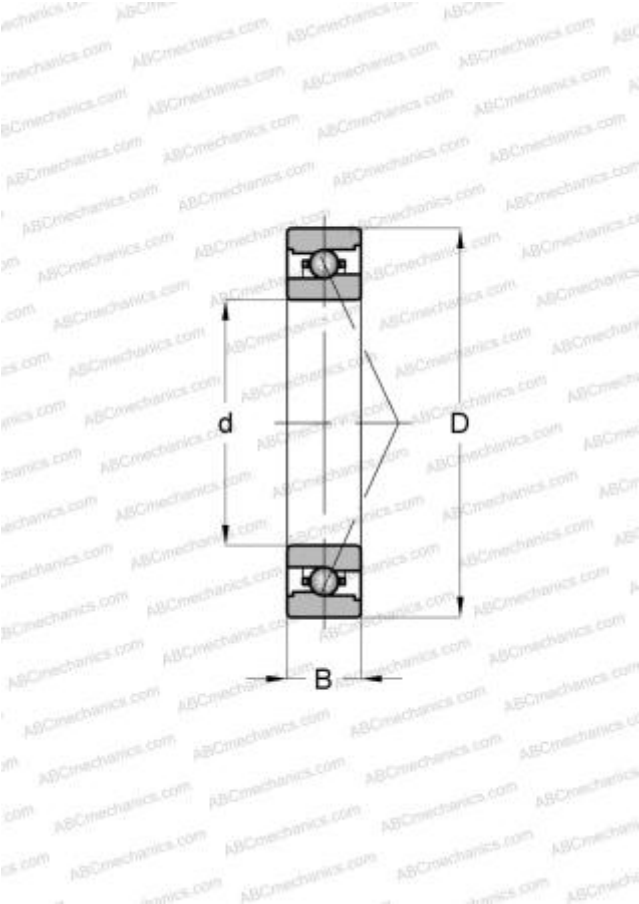

Технические характеристики

РАЗМЕРЫ, ММ	
d	6,000
D	17,000
B	6,000

ПРОИЗВОДИТЕЛЬ	FAG

АНАЛОГИ	
ABC	706 ACEGB/HCP4A
BARDEN	CZSB10M6E UM
SKF	706 ACEGB/HCP4A