HC709ETP4S UM ABC

Радиально-упорные шарикоподшипники

ТИП: Шарикоподшипники, Радиально-упорные, Прецизионные (шпиндельные), Угол контакта 25 градусов, Высокоскоростные, с керамическими шариками, для установки парами или комплектами, бесконтактные уплотнения с двух сторон, средний преднатяг

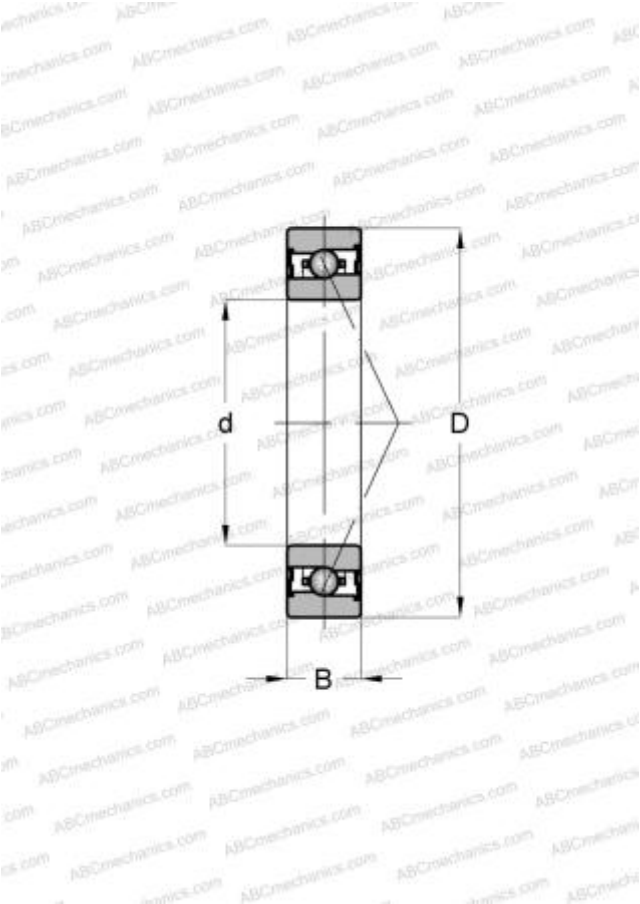

Технические характеристики

РАЗМЕРЫ, ММ	
d	9,000
D	24,000
B	7,000

ПРОИЗВОДИТЕЛЬ	ABC

АНАЛОГИ	
BARDEN	CZSB10M9ERR UM
FAG	HC709ETP4S UM