HC706ETP4S UH ABC

Радиально-упорные шарикоподшипники

ТИП: Шарикоподшипники, Радиально-упорные, Прецизионные (шпиндельные), Угол контакта 25 градусов, Высокоскоростные, с керамическими шариками, для установки парами или комплектами, бесконтактные уплотнения с двух сторон, тяжелый преднатяг

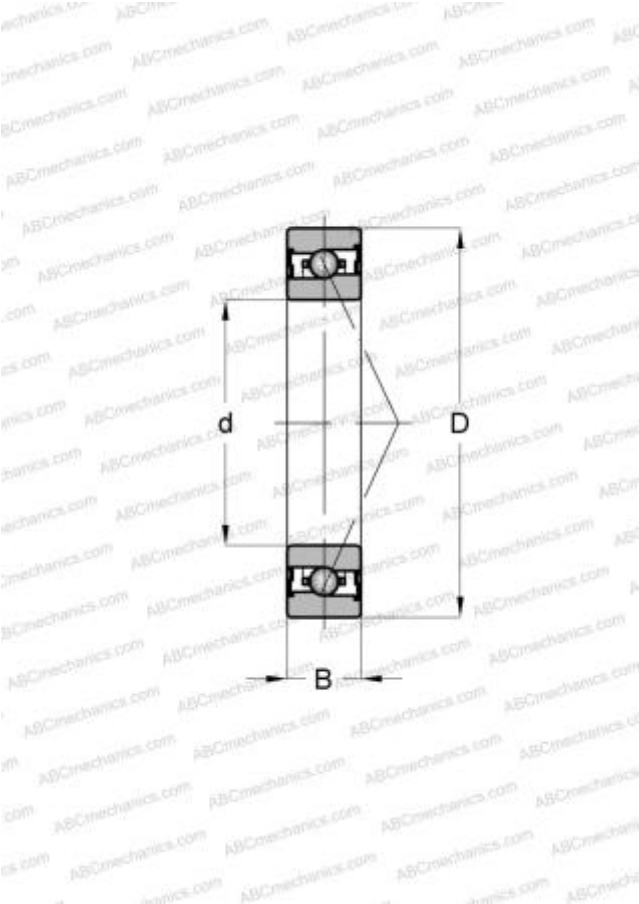

Технические характеристики

РАЗМЕРЫ, ММ	
d	6,000
D	17,000
B	6,000

ПРОИЗВОДИТЕЛЬ	ABC

АНАЛОГИ	
BARDEN	CZSB10M6ERR UH
FAG	HC706ETP4S UH