7010 ACBGC/HCP4A SKF

Радиально-упорные шарикоподшипники

ТИП: Шарикоподшипники, Радиально-упорные, Прецизионные (шпиндельные), Угол контакта 25 градусов, Высокоскоростные, с керамическими шариками, дизайн B, для установки парами или комплектами, тяжелый преднатяг (SKF)

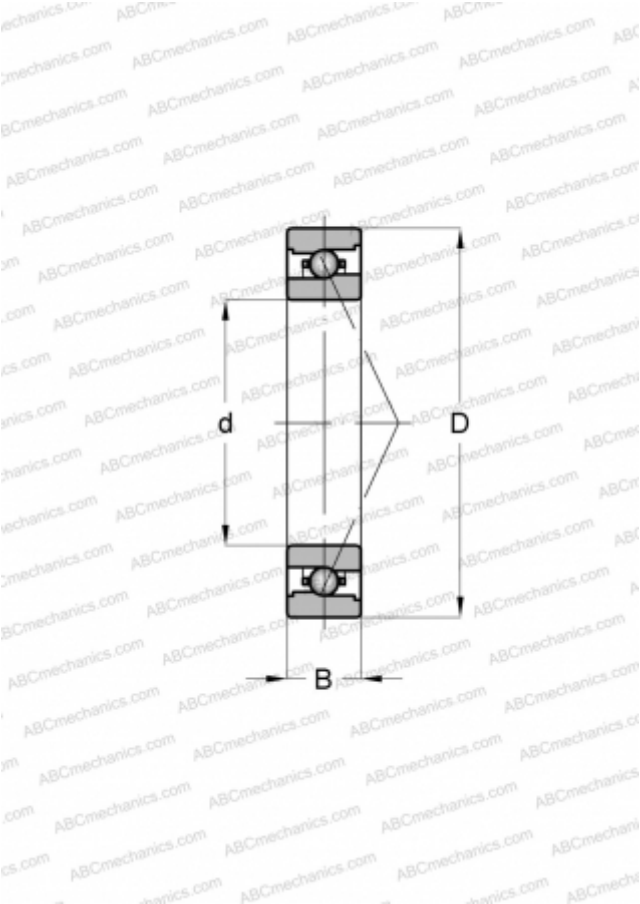

Технические характеристики

РАЗМЕРЫ, ММ	
d	50,000
D	80,000
B	16,000

ПРОИЗВОДИТЕЛЬ	SKF

РАСЧЕТНЫЕ ДАННЫЕ	
Номинальная динамическая грузоподъёмность, C	9,360 кН
Номинальная статическая грузоподъёмность, Co	7,350 кН
Предел усталостной прочности, Pu	0,310 кН

РАСЧЕТНЫЕ ДАННЫЕ	
Максимально достижимая частота вращения для условий смазывания пластичной смазкой	26000 об/мин
Максимально достижимая частота вращения для условий масловоздушного смазывания	40000 об/мин