XCS707ETP4S UL ABC

Радиально-упорные шарикоподшипники

ТИП: Шарикоподшипники, Радиально-упорные, Прецизионные (шпиндельные), Угол контакта 25 градусов, С кольцами из высококачественной стали CRONIDUR 30, высокоскоростные, с керамическими шариками, бесконтактные уплотнения с двух сторон, легкий преднатяг

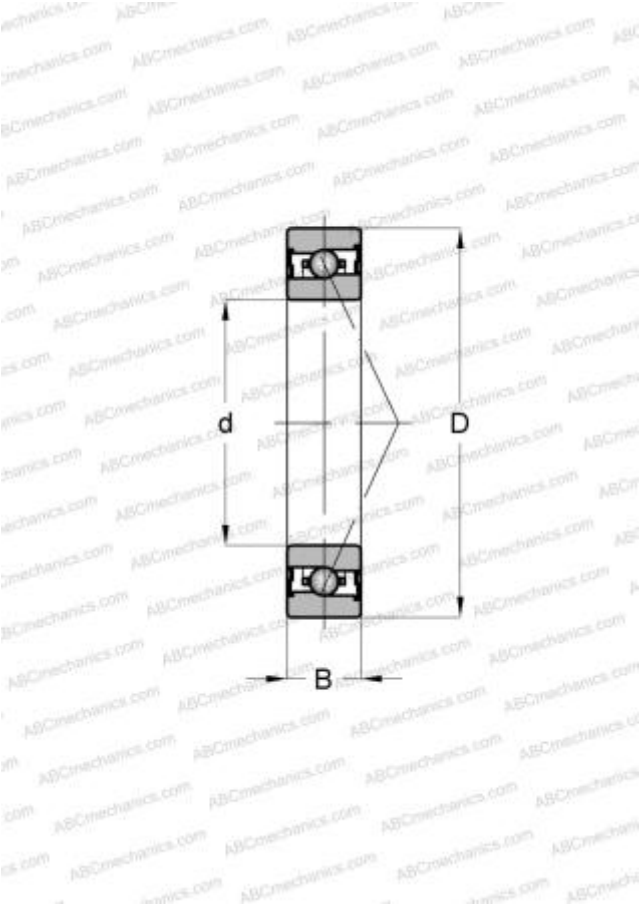

Технические характеристики

РАЗМЕРЫ, ММ	
d	7,000
D	19,000
B	6,000

ПРОИЗВОДИТЕЛЬ	ABC

АНАЛОГИ	
FAG	XCS707ETP4S UL
BARDEN	XCZSB10M7ERR UL