XCS708ETP4S UM ABC

Радиально-упорные шарикоподшипники

ТИП: Шарикоподшипники, Радиально-упорные, Прецизионные (шпиндельные), Угол контакта 25 градусов, С кольцами из высококачественной стали CRONIDUR 30, высокоскоростные, с керамическими шариками, бесконтактные уплотнения с двух сторон, средний преднатяг

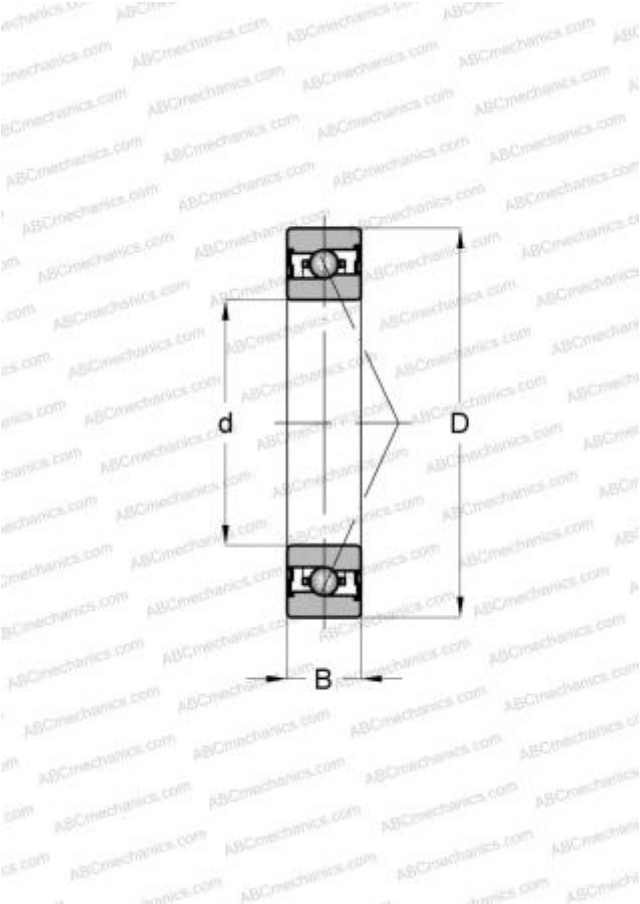

Технические характеристики

РАЗМЕРЫ, ММ	
d	8,000
D	22,000
B	7,000

ПРОИЗВОДИТЕЛЬ	ABC

АНАЛОГИ	
FAG	XCS708ETP4S UM
BARDEN	XCZSB10M8ERR UM