706 ACDGA/HCP4A ABC

Радиально-упорные шарикоподшипники

ТИП: Шарикоподшипники, Радиально-упорные, Прецизионные (шпиндельные), Угол контакта 25 градусов, С керамическими шариками, для установки парами или комплектами, легкий преднатяг

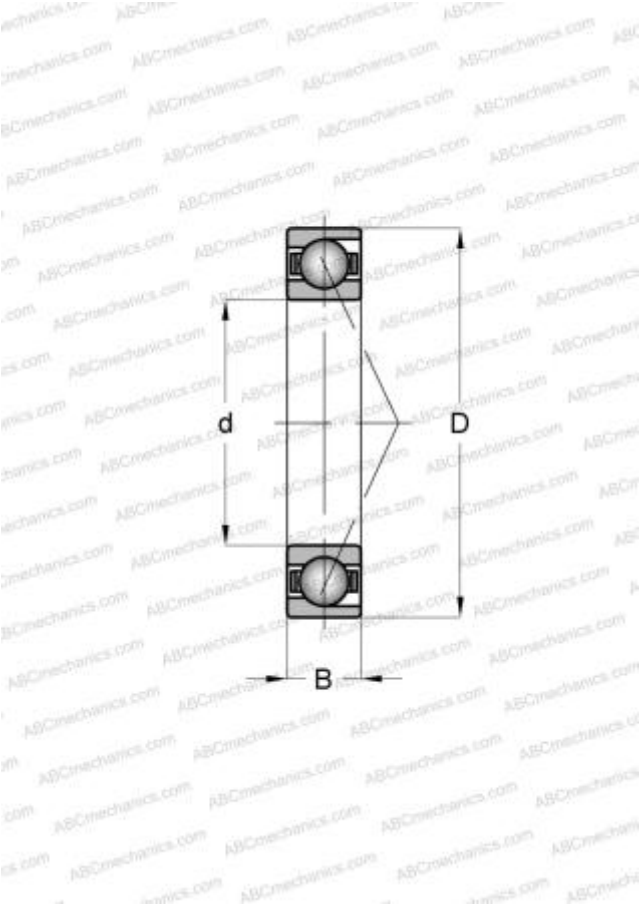

Технические характеристики

РАЗМЕРЫ, ММ	
d	6,000
D	17,000
B	6,000

ПРОИЗВОДИТЕЛЬ	ABC

АНАЛОГИ	
BARDEN	C10M6HE UL
FAG	HCB706ETP4S UL
SKF	706 ACDGA/HCP4A