45BNR10S TSULP3 NSK

Радиально-упорные шарикоподшипники

ТИП: Шарикоподшипники, Радиально-упорные, Прецизионные (шпиндельные), Угол контакта 18 градусов, Высокоскоростные, для установки парами или комплектам, легкий преднатяг (NSK)

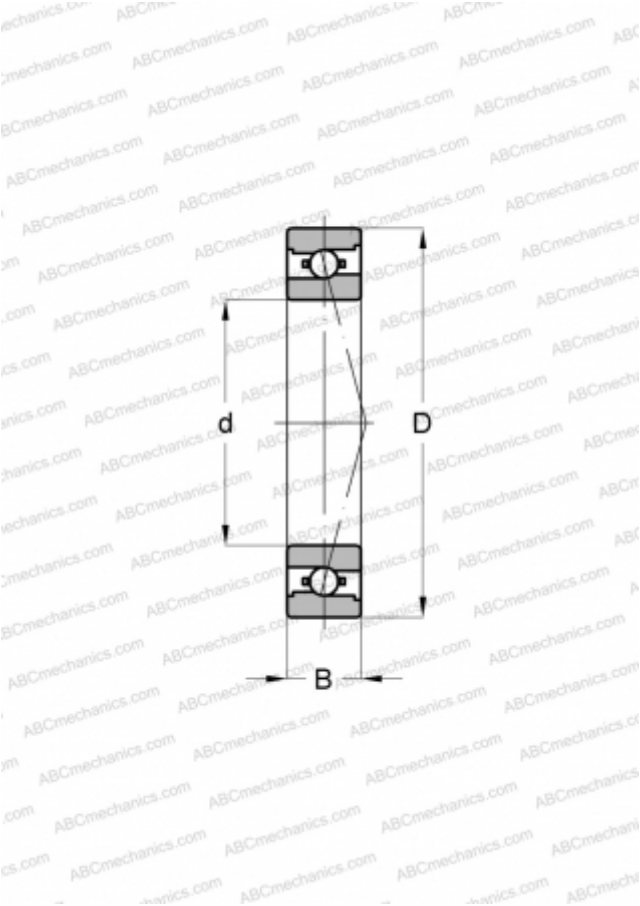

Технические характеристики

РАЗМЕРЫ, ММ	
d	45,000
D	75,000
B	16,000

ПРОИЗВОДИТЕЛЬ	NSK

РАСЧЕТНЫЕ ДАННЫЕ	
Номинальная динамическая грузоподъёмность, C	11,700 кН
Номинальная статическая грузоподъёмность, Co	9,000 кН

РАСЧЕТНЫЕ ДАННЫЕ	
Максимально достижимая частота вращения для условий смазывания пластичной смазкой	23400 об/мин
Максимально достижимая частота вращения для условий масловоздушного смазывания	33400 об/мин