40BNR10X TV1VSUELP3 NSK

Радиально-упорные шарикоподшипники

ТИП: Шарикоподшипники, Радиально-упорные, Прецизионные (шпиндельные), Угол контакта 18 градусов, С кольцами из высококачественной стали SHX, высокоскоростные, с керамическими шариками, для установки парами или комплектами, бесконтактные уплотнения с двух сторон, сверхлегкий преднатяг (NSK)

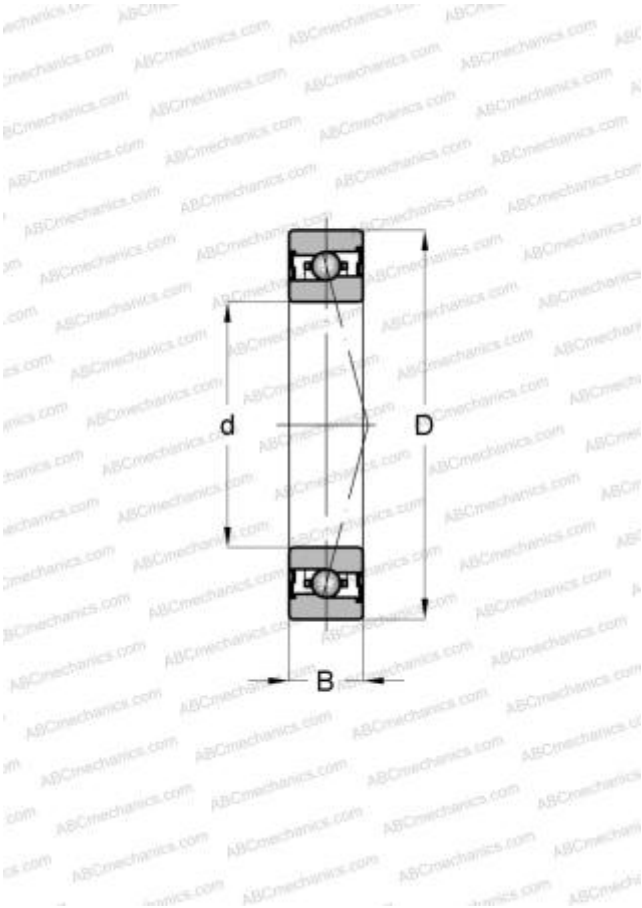

Технические характеристики

РАЗМЕРЫ, ММ	
d	40,000
D	68,000
B	15,000

ПРОИЗВОДИТЕЛЬ	NSK

РАСЧЕТНЫЕ ДАННЫЕ	
Номинальная динамическая грузоподъёмность, C	10,600 кН
Номинальная статическая грузоподъёмность, Co	7,950 кН

РАСЧЕТНЫЕ ДАННЫЕ	
Максимально достижимая частота вращения для условий смазывания пластичной смазкой	38900 об/мин
Максимально достижимая частота вращения для условий масловоздушного смазывания	61200 об/мин