55BAR10S TYNDBELP4A NSK

Упорно-радиальный шарикоподшипник

ТИП: Шарикоподшипники, Упорно-радиальные, Одностороннего действия, Угол контакта 30 градусов, Высокоскоростные, дуплекс, сверхлегкий преднатяг (NSK)

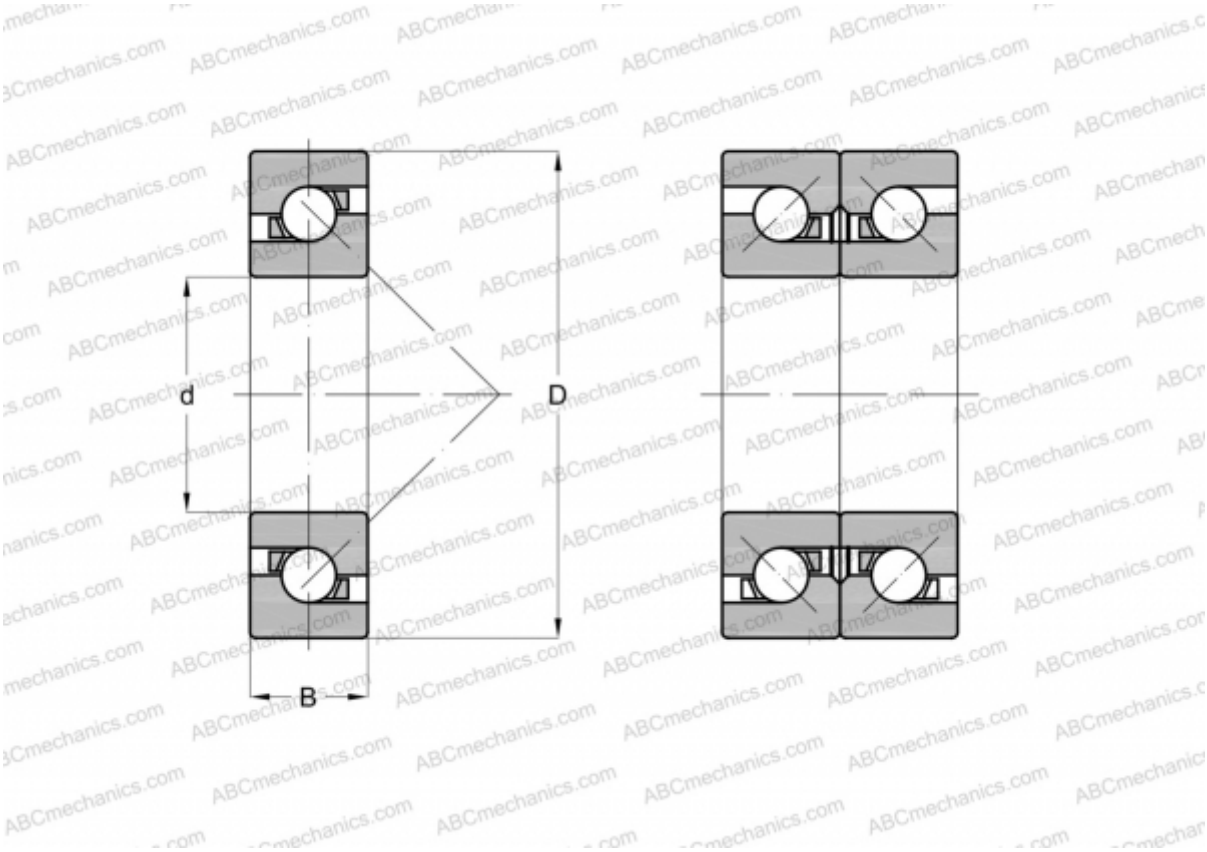

Технические характеристики

РАЗМЕРЫ, ММ	
d	55,000
D	90,000
B	16,500

ПРОИЗВОДИТЕЛЬ	NSK

РАСЧЕТНЫЕ ДАННЫЕ	
Номинальная динамическая грузоподъёмность, C	18,200 кН
Номинальная статическая грузоподъёмность, Co	35,000 кН

РАСЧЕТНЫЕ ДАННЫЕ	
Максимально достижимая частота вращения для условий смазывания пластичной смазкой	10400 об/мин
Максимально достижимая частота вращения для условий масловоздушного смазывания	13200 об/мин