80BTR10H TYNDBELP4A NSK

Упорно-радиальный шарикоподшипник

ТИП: Шарикоподшипники, Упорно-радиальные, Одностороннего действия, Угол контакта 40 градусов, Высокоскоростные, с керамическими шариками, дуплекс, сверхлегкий преднатяг (NSK)

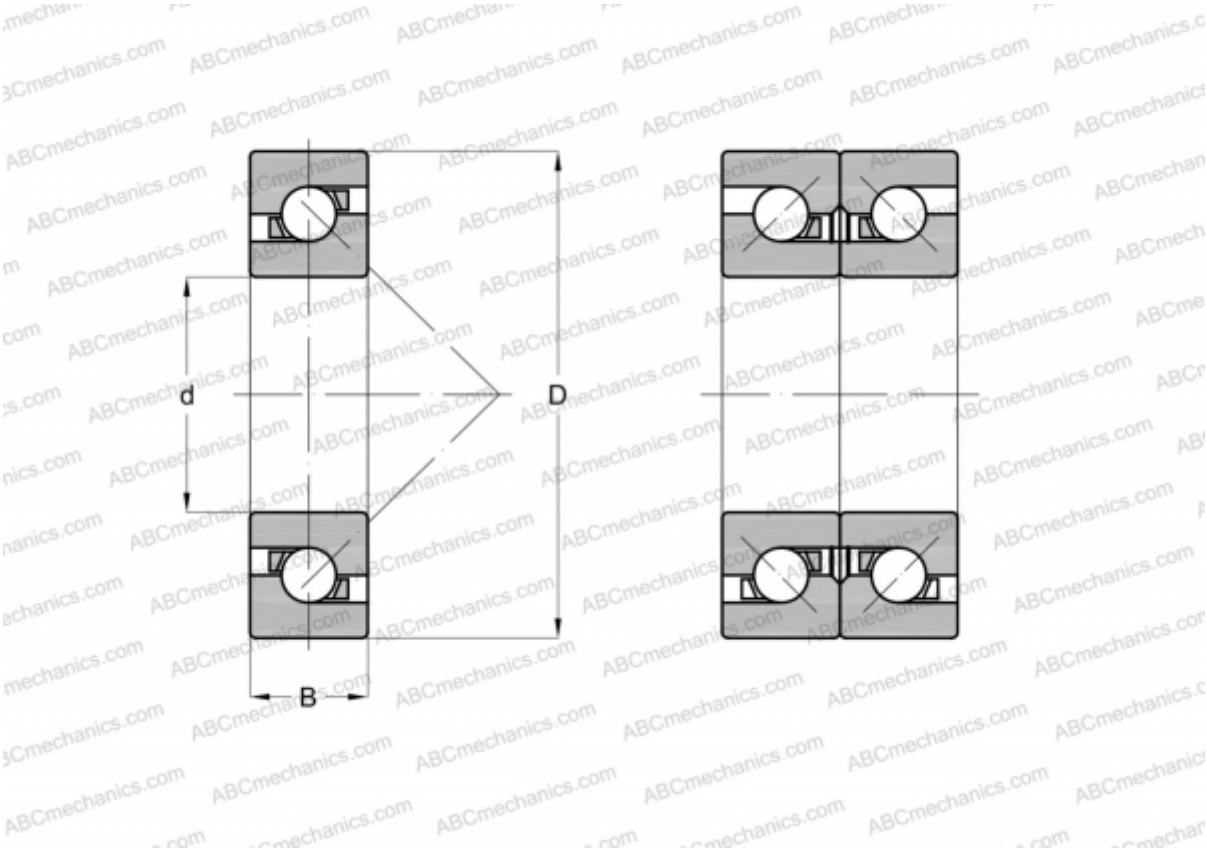

Технические характеристики

РАЗМЕРЫ, ММ	
d	80,000
D	125,000
B	20,250

ПРОИЗВОДИТЕЛЬ	NSK

РАСЧЕТНЫЕ ДАННЫЕ	
Номинальная динамическая грузоподъёмность, C	38,000 кН
Номинальная статическая грузоподъёмность, Co	78,000 кН

РАСЧЕТНЫЕ ДАННЫЕ	
Максимально достижимая частота вращения для условий смазывания пластичной смазкой	7400 об/мин
Максимально достижимая частота вращения для условий масловоздушного смазывания	9300 об/мин