CF4RA JNS

Опорные ролики с цапфой

ТИП: Роликоподшипники, Опорные ролики с цапфой, С осевым центрированием, двусторонние щелевые уплотнения, шестигранник

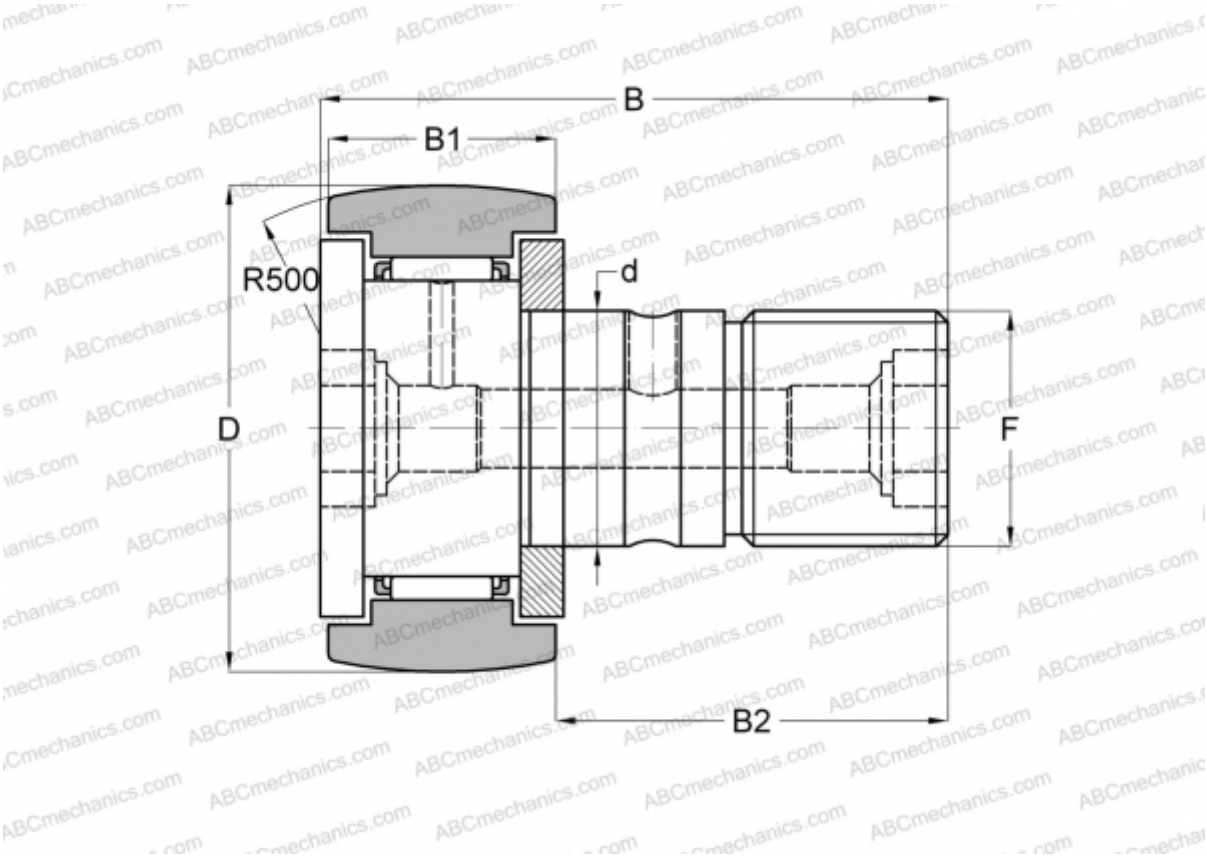

Технические характеристики

РАЗМЕРЫ, ММ	
d	4,000
D	12,000
B	20,000
B1	8,000
B2	11,000
F	M4x0.7

ПРОИЗВОДИТЕЛЬ	JNS

АНАЛОГИ	
ABC	CF 4 BR
IKO	CF 4 BR
NTN	KR12T2H/3AS