CF 5 BR ABC

Опорные ролики с цапфой

ТИП: Роликоподшипники, Опорные ролики с цапфой, С осевым центрированием, двусторонние щелевые уплотнения, шестигранник

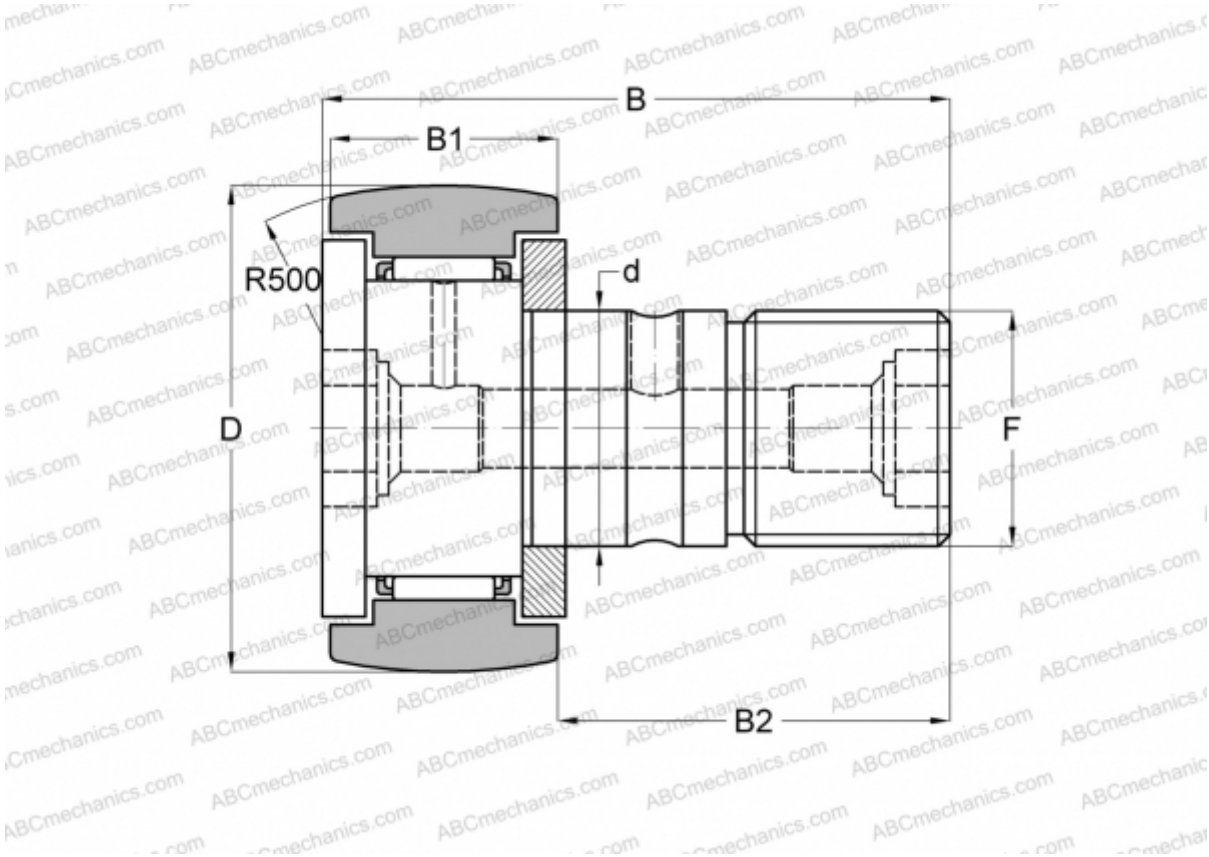

Технические характеристики

РАЗМЕРЫ, ММ	
d	5,000
D	13,000
B	23,000
B1	9,000
B2	13,000
F	M5x0.8

ПРОИЗВОДИТЕЛЬ	ABC

АНАЛОГИ	
IKO	CF 5 BR
McGill	MCFR-13-B
JNS	CF5RA
NTN	KR13T2H/3AS