KR 16 PPSKA SKF

Опорные ролики с цапфой

ТИП: Роликоподшипники, Опорные ролики с цапфой, С осевым центрированием, пластмассовые упорные шайбы с двух сторон

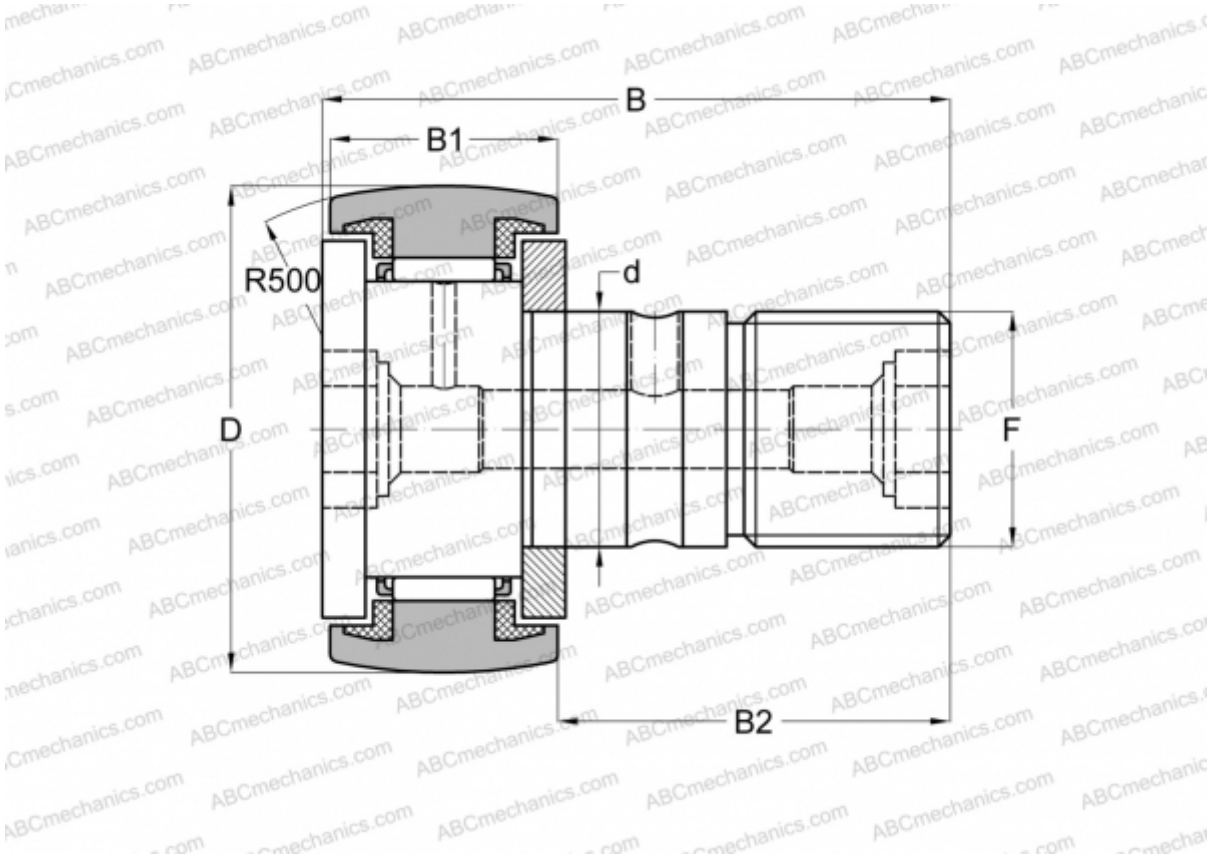

Технические характеристики

РАЗМЕРЫ, ММ	
d	6,000
D	16,000
B	28,000
B1	11,000
B2	16,000
F	M6
ПРОИЗВОДИТЕЛЬ	SKF