KR13LLT2H/3AS NTN

Опорные ролики с цапфой

ТИП: Роликоподшипники, Опорные ролики с цапфой, С осевым центрированием, пластмассовые упорные шайбы с двух сторон, шестигранник

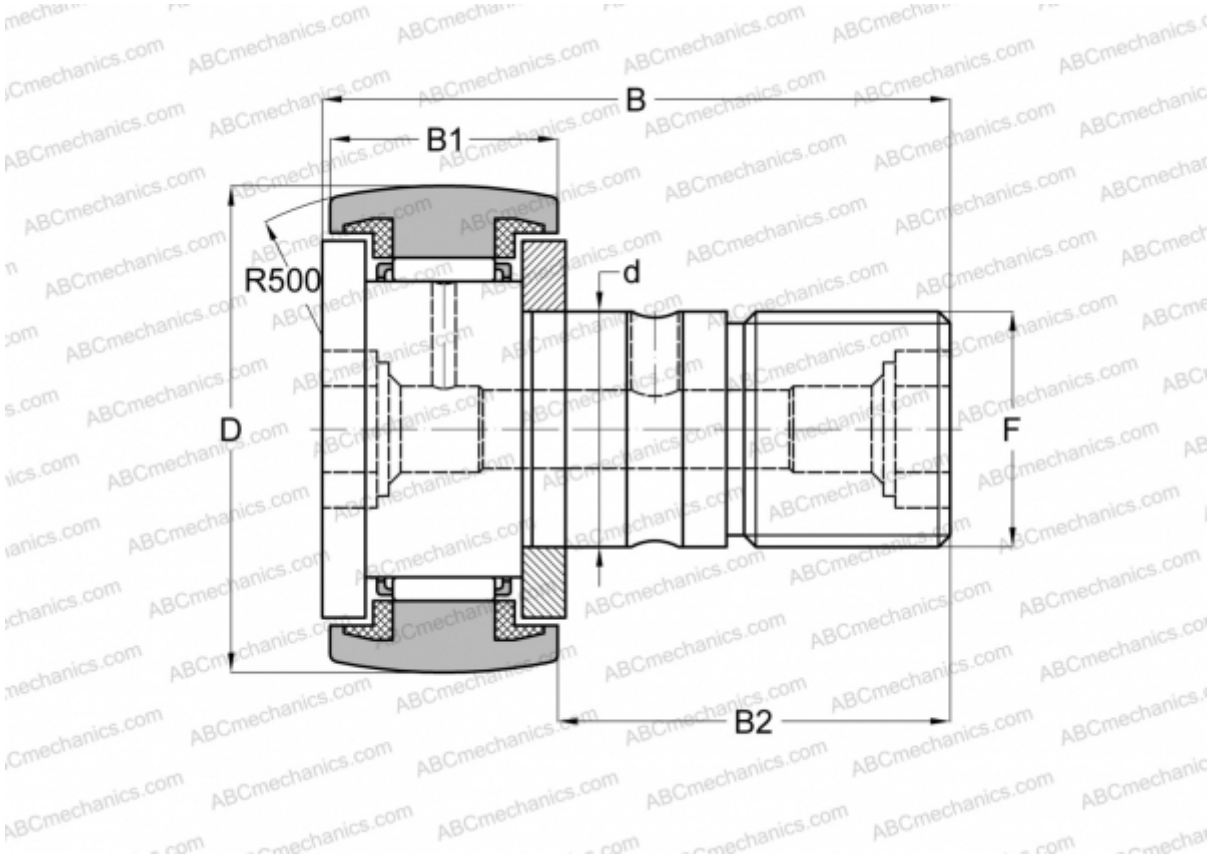

Технические характеристики

РАЗМЕРЫ, ММ	
d	5,000
D	13,000
B	23,000
B1	9,000
B2	13,000
F	M5x0.8

ПРОИЗВОДИТЕЛЬ	NTN

АНАЛОГИ	
ABC	CF 5 BUUR
IKO	CF 5 BUUR
McGill	MCFR-13-SB
JNS	CF5UURA