CF6VUU JNS

Опорные ролики с цапфой

ТИП: Роликоподшипники, Опорные ролики с цапфой, С осевым центрированием, без сепаратора, пластмассовые упорные шайбы с двух сторон, цилиндрическое наружное кольцо

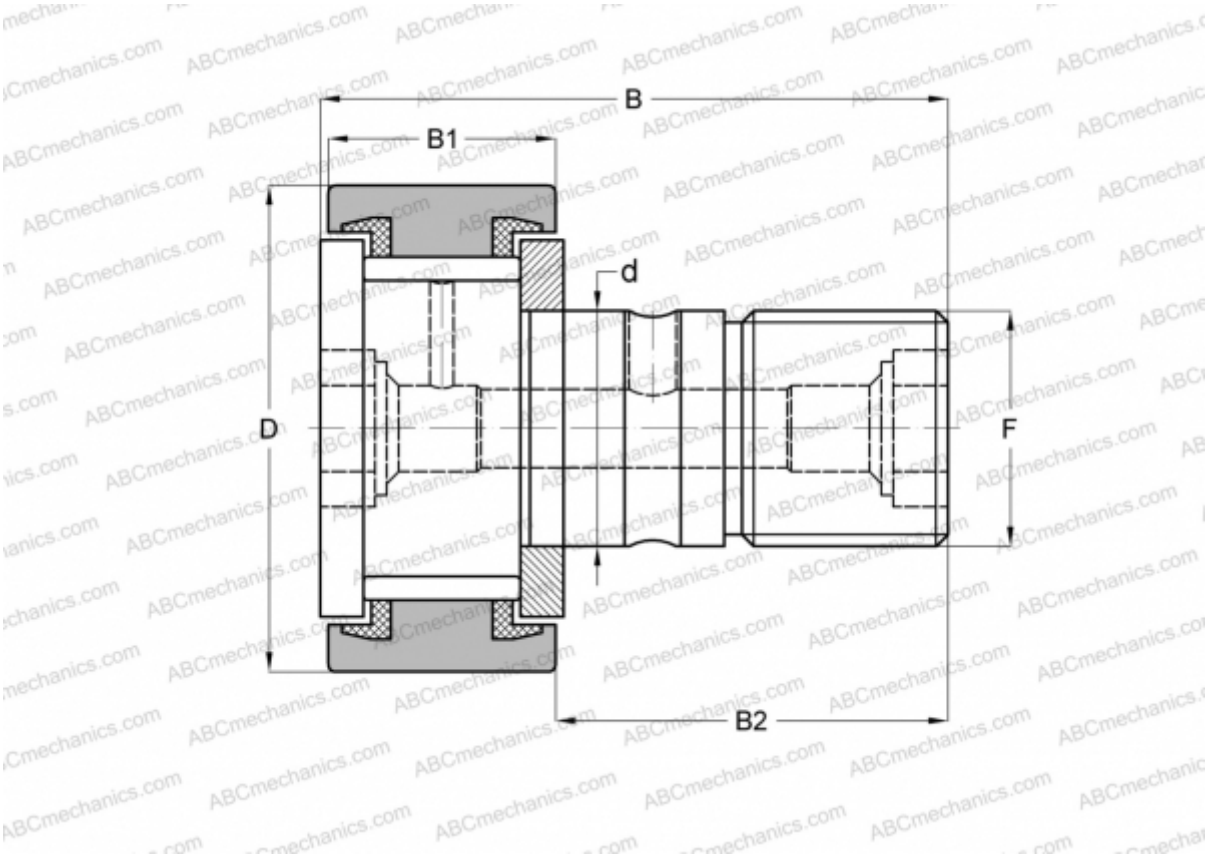

Технические характеристики

РАЗМЕРЫ, ММ	
d	6,000
D	16,000
B	28,000
B1	11,000
B2	16,000
F	M6x1

ПРОИЗВОДИТЕЛЬ	JNS

АНАЛОГИ	
ABC	KRV 16 PPX
SKF	KRV 16 PPXA
IKO	CF 6 VUU
McGill	MCF-16-SX
INA	KRV16-PPX
NTN	KRV16XLL