NUCF 16 R IKO

Опорные ролики с цапфой

ТИП: Роликоподшипники, Опорные ролики с цапфой, С осевым центрированием, роликовые без сепаратора, лабиринтные уплотнения с двух сторон

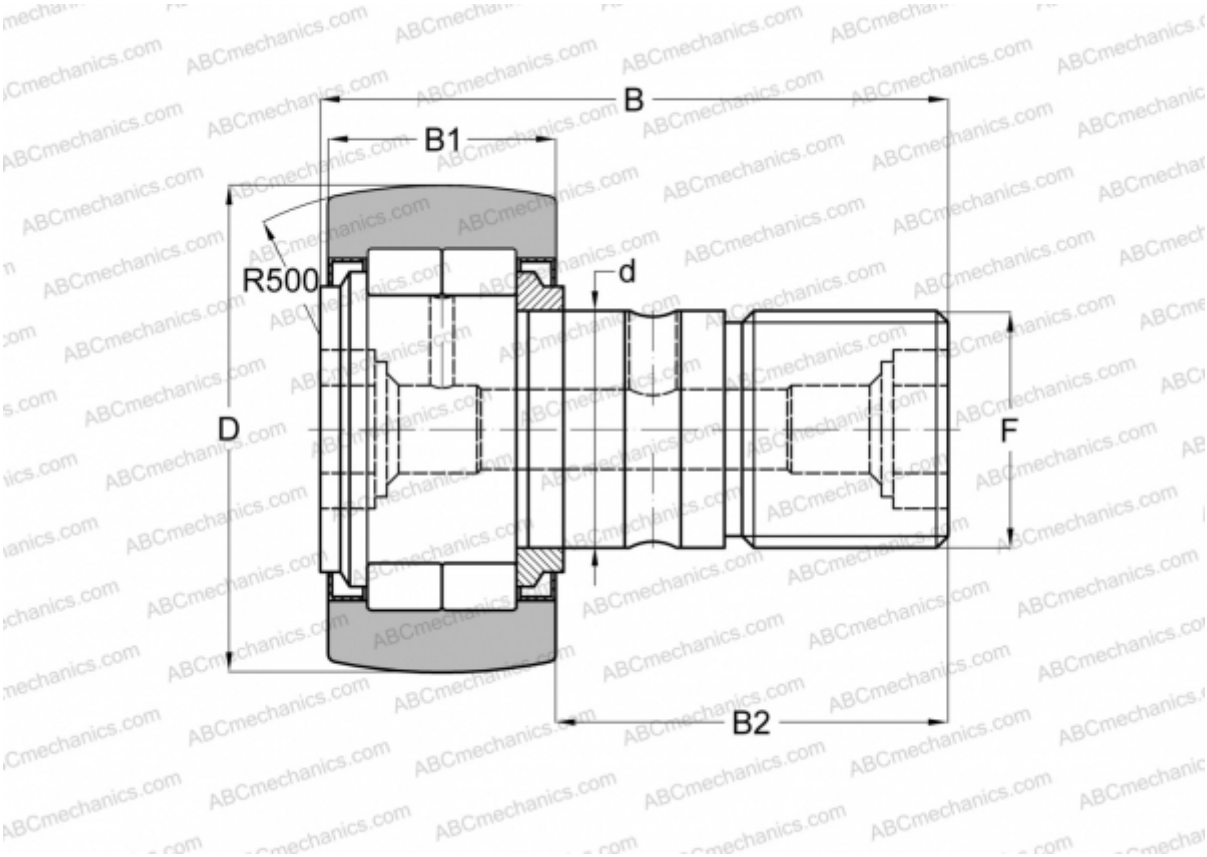

Технические характеристики

РАЗМЕРЫ, ММ	
d	16,000
D	35,000
B	52,100
B1	18,000
B2	32,500
F	M16x1.5

ПРОИЗВОДИТЕЛЬ	IKO

АНАЛОГИ	
ABC	NUKR 35
FAG	NUKR 35 C
INA	NUKR35
McGill	MCFD 35 S
SKF	NUKR 35 A
KOYO	NUKR35 2SK

АНАЛОГИ	
JNS	NUCF16RAB
NTN	NUKR35H