PHC C2050X10FT SKF

Конвейерная цепь с двойным шагом

ТИП: Конвейерные тяговые цепи, Двухшаговые, роликовые (SKF)

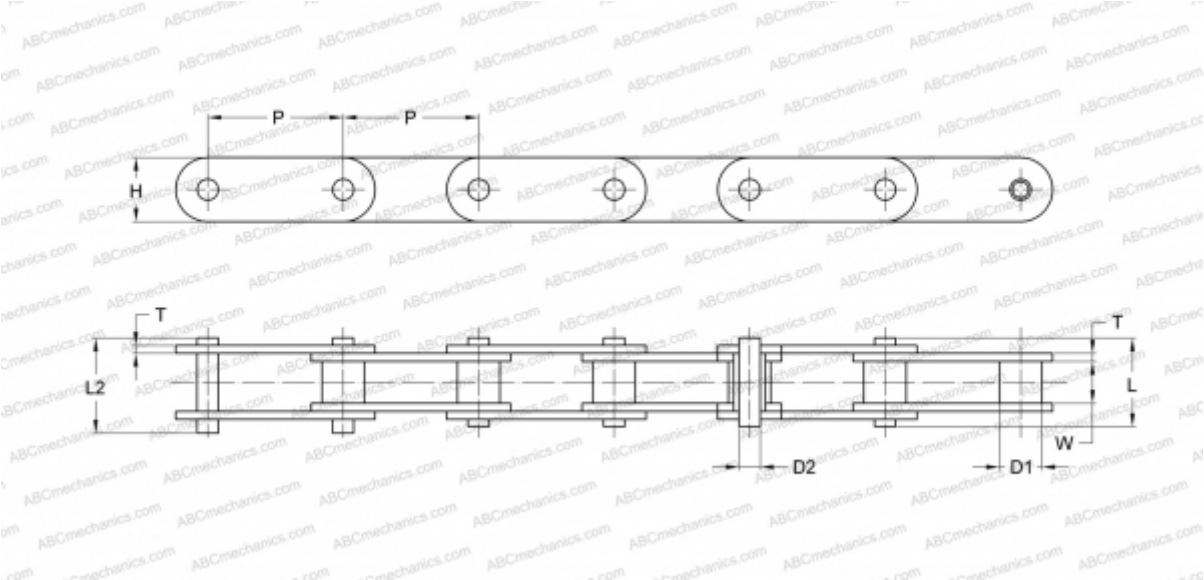

Технические характеристики

РАЗМЕРЫ, ММ	
P	31,750
D1	10,160
W	9,400
D2	5,080
H	15,000
T	2,030
L	20,700
L2	22,200
МАССА, КГ/М	0,780
ПРОИЗВОДИТЕЛЬ	SKF
МАРКИРОВКА BS/ISO:	C210A
МАРКИРОВКА ANSI:	C2050