PHC 3939-B40X10FT SKF

Конвейерная цепь

ТИП: Конвейерные цепи специального применения, Для деревообработки, Серия 3939 (SKF)

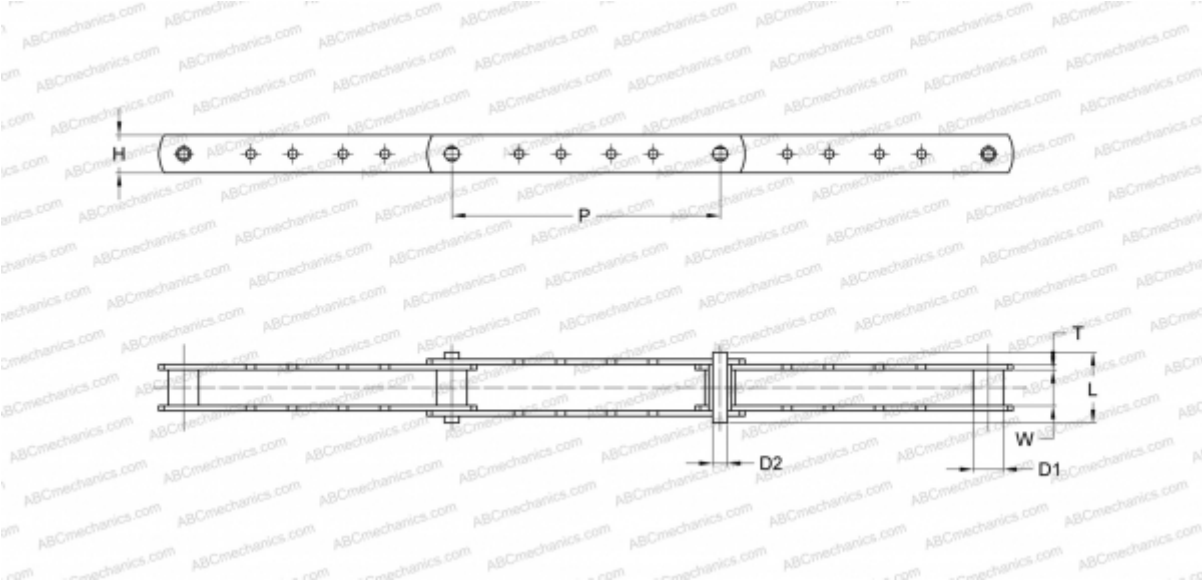

Технические характеристики

РАЗМЕРЫ, ММ	
P	203,200
D1	23,000
W	27,000
D2	11,100
H	28,580
T	4,000
L	49,000
МАССА, КГ/М	2,450
ПРОИЗВОДИТЕЛЬ	SKF
МАРКИРОВКА BS/ISO:	3939-B40