PHC CL06-28.5X5M SKF

Бесшумная цепь

ТИП: Приводные зубчатые цепи, С контактом по боковым поверхностям зубьев звездочки (SKF)

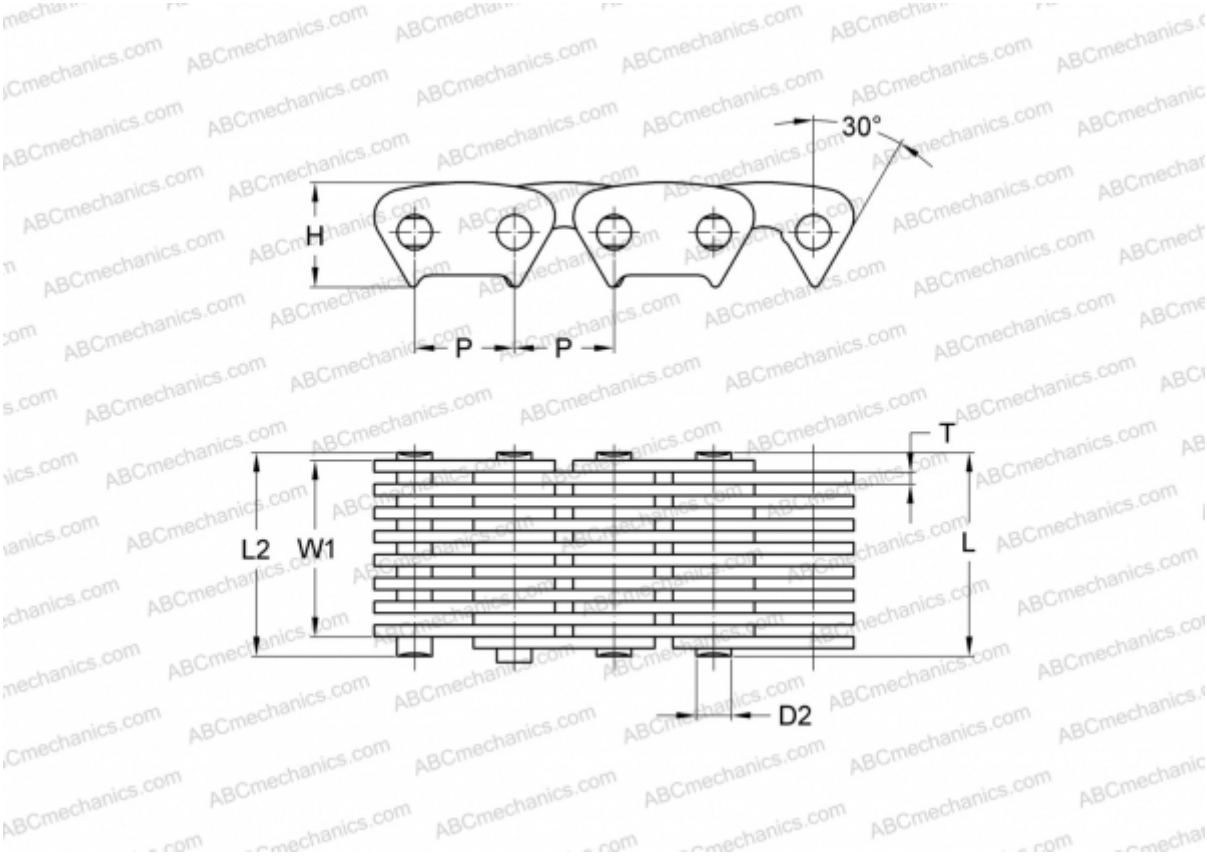

Технические характеристики

РАЗМЕРЫ, ММ	
P	9,530
D2	3,950
H	10,000
T	1,500
L	33,500
L2	35,000
W1	28,500
МАССА, КГ/М	1,260
ПРОИЗВОДИТЕЛЬ	SKF
МАРКИРОВКА BS/ISO:	CL06-28.5