PHC CL06-16.5X10FT SKF

Бесшумная цепь

ТИП: Приводные зубчатые цепи, С контактом по боковым поверхностям зубьев звездочки (SKF)

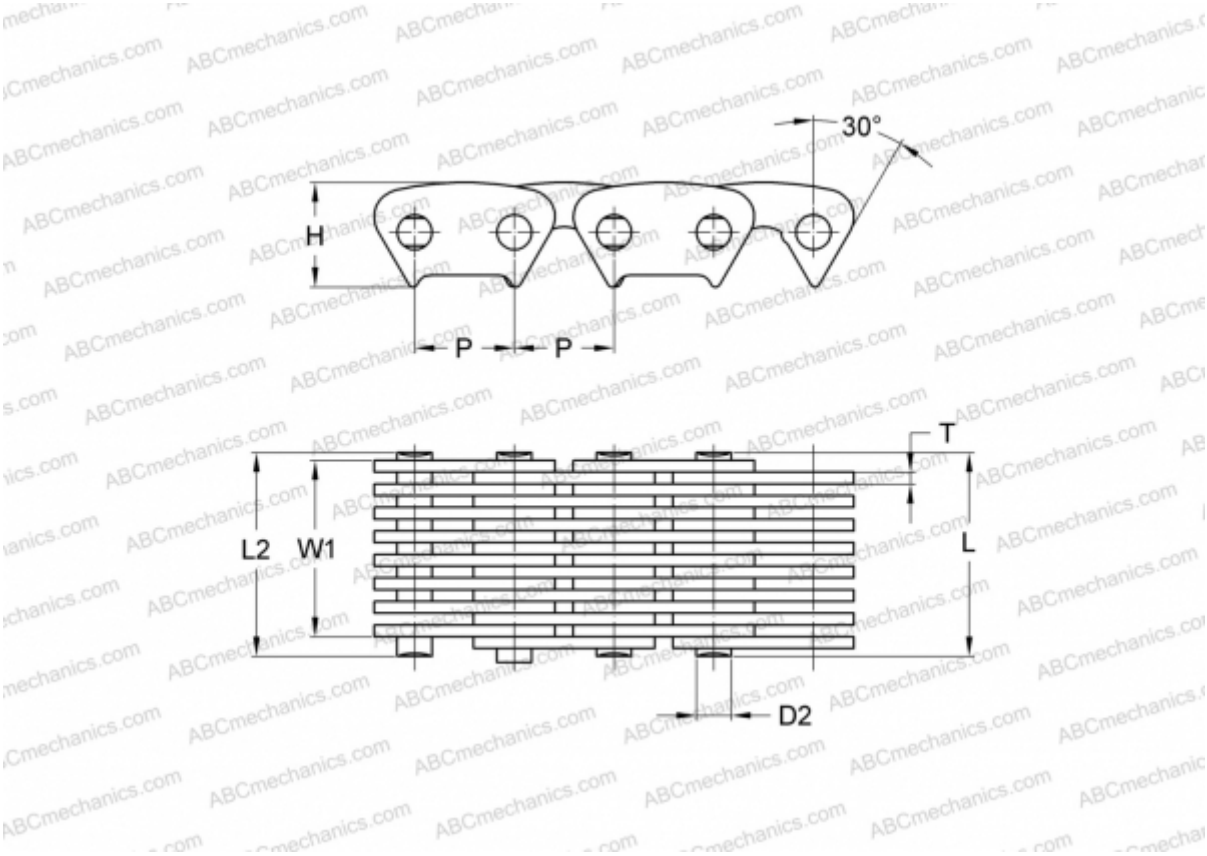

Технические характеристики

РАЗМЕРЫ, ММ	
P	9,530
D2	3,950
H	10,000
T	1,500
L	21,500
L2	23,000
W1	16,500
МАССА, КГ/М	0,730
ПРОИЗВОДИТЕЛЬ	SKF
МАРКИРОВКА BS/ISO:	CL06-16.5