# SM 16 NB

Шариковые втулки

ТИП: Цилиндрические линейные направляющие, Шариковые втулки, Стандартные, Закрытая конструкция, Тип SM, Азиатский стандарт, Стальной сепаратор (NB)

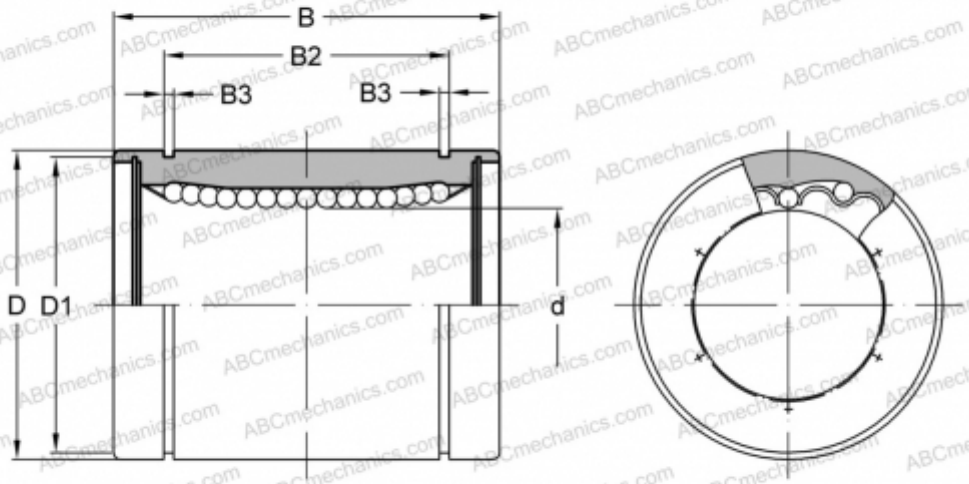


## Технические характеристики

| РАЗМЕРЫ, ММ | |
|---|---|
| d | 16,000 |
| D | 28,000 |
| B | 37,000 |
| D1 | 27,000 |
| B2 | 26,500 |
| B3 | 1,600 |
| **МАССА, КГ** | 0,076 |
| **ПРОИЗВОДИТЕЛЬ** | NB |